VISIT…

МИНИСТЕРСТВО ОБОРОНЫ СССР

Для служебного пользования

Экз. №

КУРС СТРЕЛЬБ
ИЗ СТРЕЛКОВОГО ОРУЖИЯ
(КС СО-85)

МИНИСТЕРСТВО ОБОРОНЫ СССР

Для служебного пользования

КУРС СТРЕЛЬБ
ИЗ СТРЕЛКОВОГО ОРУЖИЯ
(КС СО-85)

Для частей и подразделений родов войск и специальных войск

Введен в действие приказом главнокомандующего Сухопутными войсками от 22 мая 1985 г. № 30

МОСКВА
ВОЕННОЕ ИЗДАТЕЛЬСТВО
1985

Курс стрельб из стрелкового оружия (КС СО-85) предназначается для обучения личного состава частей и подразделений родов войск и специальных войск.

С выходом настоящего Курса стрельб утрачивает силу Курс стрельб из стрелкового оружия (КС СО-76), введенный в действие приказом главнокомандующего Сухопутными войсками 1976 года № 53.

Редактор *В. М. Чайка*
Технический редактор *О. В. Токарева*
Корректор *А. Е. Шелева*

Сдано в набор 03.07.85. Подписано в печать 13.12.85.
Формат 70×90/32. Печ. л. 3½. Усл. печ. л. 4,1.
Усл. кр-отт. 4,17. Уч.-изд. л. 3,82
Изд. № 5/1778дсп. Зак. 2653дсп.

Глава первая

ОБЩИЕ ПОЛОЖЕНИЯ

1. Курс стрельб предназначается для обучения солдат, курсантов, сержантов, прапорщиков и офицеров * умелому и эффективному использованию стрелкового оружия, гранатометов, вооружения бронетранспортеров и других машин в современном бою.

Курс стрельб включает:

— общие положения;

— требования к организации и проведению стрельб из стрелкового оружия, ручных противотанковых и подствольных гранатометов, вооружения бронетранспортеров и других машин;

— положения по оценке огневой подготовки;

— упражнения стрельб;

— упражнения в метании ручных гранат;

— упражнения по обучению разведке целей, целеуказанию и определению дальностей.

2. Успешная отработка Курса стрельб обеспечивается:

— твердым знанием обучаемыми материальной части вооружения и боеприпасов, основ и правил стрельбы, умением быстро об-

---

* В последующем все указанные категории военнослужащих заменяются словом «обучаемые».

наруживать цели и определять исходные установки для стрельбы, а также четкими действиями с оружием во время стрельбы;

— высокой методической подготовкой командиров, своевременным и правильным планированием огневой подготовки;

— наличием современной учебно-материальной базы, позволяющей создавать различную мишенную обстановку и проводить с подразделениями комплексные занятия по всем разделам огневой подготовки;

— строгой последовательностью выполнения упражнений, изложенных в Курсе стрельб;

— постоянной и целенаправленной партийно-политической работой и умелой организацией социалистического соревнования по огневой подготовке.

В военно-учебных заведениях и учебных подразделениях (частях) родов войск, специальных войск и тыла выполняются упражнения учебных, контрольных стрельб и в метании боевых ручных гранат.

Солдаты, не привлекаемые к обучению в учебных подразделениях (частях), отрабатывают упражнения учебных и контрольных стрельб в первом периоде своей службы. Солдаты и сержанты остальных периодов службы отрабатывают упражнения контрольных стрельб в метании боевых ручных гранат и упражнения стрельб в составе подразделения; упражнения учебных стрельб отрабатываются выборочно согласно ст. 29, п. «б».

3. Стрелковые тренировки проводятся ко-

мандирами рот систематически днем и ночью в любых погодных условиях на войсковом стрельбище (директрисе стрельбы). На стрелковых тренировках отрабатываются подготовительные упражнения стрельб, упражнения по разведке целей, в метании ручных гранат, действия с оружием и проводятся другие занятия. На каждую стрелковую тренировку определяются количество учебных мест и содержание занятий на них.

4. При выполнении упражнений стрельб организуются занятия (тренировки) на учебных местах. Количество учебных мест и содержание занятий на них определяет командир стреляющего подразделения.

5. Для руководства и обслуживания стрельб, а также для обеспечения мер безопасности во время стрельбы приказом по части (соединению) назначаются: старший руководитель стрельбы, начальник оцепления и наряд, дежурный врач (фельдшер) с санитарной машиной, артиллерийский техник (мастер). При одновременной стрельбе на нескольких участках старший руководитель стрельбы (командир стреляющего подразделения) назначает руководителей стрельбы на участках, наблюдателей и начальника пункта боевого питания. При стрельбе на одном участке обязанности руководителя стрельбы на участке возлагаются на старшего руководителя стрельбы. Обязанности лиц, руководящих стрельбой и обслуживающих стрельбу, изложены в приложении 1, а меры безопасности при проведении стрельб — в приложении 2.

При необходимости для обслуживания стрельб могут назначаться сигналист, радиомастер и другие лица, обязанности которых определяет назначающий их командир.

6. Стрельбы из индивидуального оружия выполняются стреляющими из штатного (закрепленного за ним) оружия; из группового оружия — в составе штатных расчетов; из боевых машин — в составе штатных экипажей; в подразделениях, не имеющих экипажей полного состава, в учебных подразделениях и военно-учебных заведениях — в составе сводных экипажей, расчетов.

Разрешается заменять отсутствующих по уважительным причинам членов экипажа (расчета) лицами той же специальности из других экипажей (расчетов) стреляющего подразделения.

При выполнении упражнений стрельб из вооружения БТР (кроме подготовительных упражнений) в состав экипажа включается командир отделения — командир боевой машины.

Огонь из автоматического оружия ведется очередями, за исключением упражнений, условиями которых предусмотрена стрельба одиночными выстрелами.

При выполнении упражнений стрельб солдаты (курсанты) и сержанты должны быть в полевой форме одежды с полевым снаряжением (сумка с магазинами, противогаз, фляга).

В указанное полевое снаряжение солдат (курсантов) и сержантов могут вноситься из-

менения в соответствии с положенным им оружием. Офицеры и прапорщики при выполнении упражнений стрельб должны быть в полевой форме одежды и иметь сумку с магазинами и сумку с ручными гранатами (если предусматривается метание ручных гранат).

При выполнении упражнений стрельб из вооружения БТР и других машин члены экипажа должны быть в спецодежде.

7. Выполнению упражнений контрольных стрельб предшествует проведение контрольного занятия по определению готовности личного состава к стрельбе.

8. Подготовка войскового стрельбища (директрисы стрельбы) к выполнению упражнений проводится силами и средствами учебного центра и воинских частей. Ответственность за своевременную и высококачественную подготовку указанных выше объектов несет начальник учебного центра, а объектов, не входящих в учебный центр, — командир (начальник), которому подчинен объект.

Все работы по подготовке объектов к стрельбе заканчиваются не позже чем за один час до открытия огня.

При подготовке стрельбища (директрисы стрельбы) соблюдаются следующие требования:

— мишени (приложение 4) окрашиваются в цвет под фон окружающей местности, при этом видимость мишеней должна обеспечивать ведение по ним прицельного огня;

— мишени устанавливаются вертикально

на уровне поверхности земли (без просвета) и так, чтобы до начала их показа (движения) они не были видны стреляющим; плоскость мишеней должна быть примерно перпендикулярна к плоскости (направлению) стрельбы с места открытия огня по ним; запрещается устанавливать мишени вблизи ориентиров и устанавливать рядом с мишенями какие-либо предметы, видимые стреляющим;

— при выполнении упражнений стрельб в горах стрельба ведется снизу вверх или сверху вниз, а мишени выставляются на скатах высот, прилегающих к направлению движения (основному направлению стрельбы), с положительными или отрицательными углами места цели *. Углы места цели, определяемые с места стрельбы, должны быть для высоких и средневысоких гор ** и для ручного стрелкового оружия — в пределах +25 — +50° (—25 — —50°); для оружия, имеющего углы возвышения и склонения *** от +18 до —5°, — в пределах +12 — +27° (—3 — —9°); от +70 до — 5° — в пределах +12 — +60° (—3 — —9°); для низких гор и всех видов оружия — в пределах +5 — +12° (—5 — —12°). Для боевых машин углы места цели

---

* Угол, заключенный между линией прицеливания и горизонтом оружия.

** Горы с абсолютными высотами: свыше 2000 м — высокие, 1000—2000 м — средневысокие, 500—1000 м — низкие.

*** Указываются в тактико-технических характеристиках оружия (боевой машины).

должны обеспечивать видимость всех целей через прибор наблюдения командира, при этом боковой крен должен быть 3 — 5° и угол подъема (спуска) — ±5 — ±15° (для ручного стрелкового оружия — ±10 — ±30°). **Все цели рассредоточиваются по фронту, устанавливать их в створе запрещается;**

— для выполнения упражнения стрельб каждая появляющаяся цель устанавливается на двух и более рубежах, а движущаяся цель на одном-двух рубежах (ночью — на одном рубеже) с таким расчетом, чтобы обеспечивалась возможность изменения последовательности показа целей и дальности до них для каждой смены стреляющих в пределах дальностей, указанных в условиях упражнения; количество вариантов показа появляющихся и движущихся целей при выполнении каждого упражнения учебных и контрольных стрельб должно быть: днем — три, ночью — два; в горах днем — два, ночью — один вариант; в каждом варианте одна из целей должна показываться на дальнем, а остальные примерно на среднем и ближнем пределах дальностей, указанных в упражнениях; если в упражнении одна цель, то она показывается одинаковое количество раз на дальнем, среднем и ближнем пределах дальностей;

— время показа появляющейся цели определяется от момента полного ее подъема до начала падения;

— появляющиеся цели, по которым огонь ведется из стрелкового оружия, в том числе

из пулеметов боевых и других машин, должны падать при их поражении; при повторных показах групповой цели должны появляться только непораженные мишени;

— движущиеся цели должны появляться с началом их движения и скрываться при поражении или в конце движения и позволять вести стрельбу по ним при движении в обоих направлениях; протяженность пути движения цели измеряется с момента полного подъема цели (мишени) до начала ее падения; при установке на одной дороге (одном пути) нескольких целей они должны наблюдаться с рубежа открытия огня на интервале не менее 0-06 при фронтальном движении и не менее 0-10 при фланговом или косом движении; при курсовых углах более 25° могут применяться трехмерные мишени; интервал между бегущими фигурами, движущимися на одной установке, должен быть не менее 2 м; интервал между мишенями определяется по просвету между смежными краями мишеней;

— при стрельбе в горах из стрелкового оружия, когда по условиям местности не представляется возможности выставить движущуюся мишень, разрешается вместо нее устанавливать появляющиеся мишени с промежутком показа по времени в 20—30 с на разных рубежах, имитирующие приближение (удаление) цели: одну мишень — на дальнем пределе по условию упражнения на 20 с, другую — на 100 м ближе на 15 с, а при стрельбе из боевых машин движущаяся цель заме-

няется на одну появляющуюся, которая выставляется в пределах дальностей, указанных в упражнении, на время, равное движению цели;

— дальности до целей, указанные в условиях упражнений, определяются от места нахождения стреляющего (боевой машины) в момент начала показа цели (дальность до групповой цели и окопа определяется до их середины).

При проведении стрельб следует применять устройство программного показа и устройства информации о поражении целей.

На всех стрельбах разрешается при показе целей имитировать их огонь:

— имитаторы могут устанавливаться у каждой цели или один имитатор на группу целей; порядок имитации огня целей определяется руководителем стрельбы; огонь из стрелкового автоматического оружия имитируется короткими «очередями», а из орудий, реактивных противотанковых ружей и гранатометов — одиночными «выстрелами»;

— ночью огонь целей имитируется «вспышками выстрелов» (включением электрической лампочки, установленной на мишени); каждая очередь из стрелкового автоматического оружия имитируется миганием лампочки в течение 3—5 с, а каждый выстрел из пушки (орудия) и противотанкового гранатомета — включением лампочки на 2—3 с, промежутки между «очередями» («выстрелами») должны быть 4—6 с, продолжительность имитации определяется временем показа (движения) це-

ли; цели, на которых имитаторы «вспышек выстрелов» не устанавливаются, освещаются одним из возможных способов: осветительными снарядами (минами), осветительными патронами или рассеянным электрическим светом.

Цели, по которым ведется стрельба с использованием ночных прицелов, облучаются имитаторами инфракрасного прожектора (осветителя), включаемыми на время показа (движения) цели.

9. **Мишень считается пораженной:**

— мишень, обозначающая небронированную цель: при наличии в ней прямого попадания и попадания рикошета пули, пробившей мишень или задевшей за ее край и оставившей ясный след;

— мишень, обозначающая бронированную цель: при наличии в ней только прямого попадания противотанковой гранаты или ее заменителя, пробивших мишень или задевших ее край и оставивших ясный след (исключая след стабилизатора); в случае разрушения мишени наличие попаданий в ней определяется по видимым следам в оставшихся ее частях. Если ясных следов прямого попадания гранаты не обнаружено, мишень считается непораженной;

— мишень с кругами при наличии прямого попадания пули. Пробоина, перебившая черту круга, засчитывается в пользу стреляющего;

— групповая цель (состоящая из нескольких мишеней) считается пораженной, если в ней поражена хотя бы одна мишень.

Глава вторая

ОРГАНИЗАЦИЯ И ПРОВЕДЕНИЕ СТРЕЛЬБ

10. Исходное положение, рубежи открытия и прекращения огня назначаются и оборудуются в соответствии с требованиями Руководства по службе учебных центров Сухопутных войск. При этом исходное положение, как правило, назначается на удалении 10 м (при стрельбе из БТР и других машин — 25 м, из гранатометов — 30 м) от рубежа открытия огня. При готовности оборудования учебного объекта к стрельбе на командном и участковом пунктах управления по распоряжению начальника учебного объекта поднимаются белые флаги или открываются белые полукруги визуального сигнального устройства (ВСУ).

11. Подразделения прибывают на стрельбище (директрису) не позднее, чем за 30 мин до начала стрельбы. Это время используется для организации занятий на учебных местах, проверки работы мишенного оборудования и осмотра мишеней, проверки связи с руководителем стрельбы, со стреляющими боевыми и другими машинами и блиндажами и для постановки задач обучаемым.

Связь руководителя стрельбы на участке со стреляющими из боевых и других машин осу-

ществляется по радио; при отсутствии радиосвязи стрельба запрещается.

12. До начала стрельбы руководитель занятий (командир стреляющего подразделения) сообщает тему, цель и порядок проведения занятия, указывает на местности исходное положение, рубежи открытия и прекращения огня, основные и опасные направления стрельбы и проверяет знание обучаемыми условий выполняемого упражнения и мер безопасности при стрельбе. Затем ставит боевую задачу командирам взводов. Командиры взводов ставят боевую задачу командирам отделений перед выполнением упражнения своим взводом.

Указывать обучаемым места расположения целей и порядок их показа запрещается.

13. В ходе выполнения упражнения руководитель стрельбы на участке наблюдает за действиями стреляющих, руководит показом целей и заполняет ведомость учета результатов выполнения упражнения (приложение 6). Ему запрещается вмешиваться в действия стреляющих, если они не нарушают мер безопасности.

После окончания стрельбы подразделением старший руководитель стрельбы приказывает собрать гильзы, проверить оружие, патронные ленты и коробки, магазины и сумки для магазинов и гранат; при необходимости осматривает мишени, затем проводит разбор со всем личным составом и объявляет оценку стрельбы.

14. При проведении стрельб на одном участке стрельбища (директрисы) соблюдается такой же порядок, как и при их проведении на нескольких участках.

15. При проведении стрельб с использованием информации о поражении целей осмотр мишеней может не производиться, сигнал «Отбой» после окончания стрельбы каждой сменой стреляющих может не подаваться и красный флаг (красный полукруг ВСУ) не заменяется. Очередная смена стреляющих в этом случае выполняет упражнение стрельб по командам старшего руководителя стрельбы (руководителя стрельбы на участке).

16. При организации и проведении стрельб ночью вносятся следующие изменения и дополнения:

— флаги на командном, участковых пунктах управления и укрытиях (блиндажах) заменяются фонарями (на период стрельбы — красного, а в перерывах стрельбы — белого света);

— в глубине района целей в основном направлении стрельбы на каждом участке выставляется световой ориентир зеленого света, а на флангах—красного света фонари, указывающие границы опасных направлений стрельбы;

— для каждой боевой машины выставляются фонари: в исходном положении — белого, на рубеже открытия огня — красного, на рубеже прекращения огня — синего света; на период прохождения боевыми машинами (стреляющими) рубежа открытого огня (при

стрельбе с места — от сигнала «Огонь») до команды на возвращение машин (стреляющих) в исходное положение (до окончания выполнения упражнений с места) фонари в исходном положении и на рубеже открытия огня, а также освещение на пунктах управления выключаются; фонари на рубеже прекращения огня включаются и выключаются по решению руководителя стрельбы на участке;

— механикам-водителям (водителям) во время стрельбы ночью из боевых машин, не имеющих приборов ночного видения, разрешается пользоваться фарами со светомаскировочными устройствами в режиме полного затемнения;

— упражнения стрельб с места ночью выполняются с рубежа открытия огня или с рубежа (позиции), назначенного руководителем стрельбы на участке, без движения боевых машин, а если возможно, то и без запуска двигателей; показ целей начинается после сигнала «Огонь».

17. Если при стрельбе цель в прицел не видна вследствие тумана, снегопада, дождя или сильной запыленности, стрельба по решению руководителя на участке или старшего (начальника) не проводится.

18. Выравнивание и поливка водой путей движения стреляющих машин, подготовка или обозначение мест для стрельбы, увеличение количества боеприпасов, указанных в условиях упражнения, а также другие послабления и упрощения запрещаются. В случаях допущения послаблений и упрощений стрельба не-

медленно прекращается, а допустившие их строго наказываются.

19. Оценка за выполнение упражнения снижается на один балл, если при стрельбе из автоматического стрелкового оружия было допущено два и более одиночных выстрела, кроме выстрела последним патроном в магазине, ленте (за исключением упражнений, условиями которых предусмотрена стрельба одиночными выстрелами), а также если одна из показанных целей не была обстреляна.

20. Стрельба оценивается неудовлетворительно независимо от количества пораженных целей:

— если при стрельбе из вооружения боевых машин с коротких остановок и с ходу стреляющий превысил время на стрельбу, предусмотренное условиями упражнения, более чем на 10 с.

— если стреляющий вел огонь после выхода на рубеж прекращения огня;

— если при выполнении упражнений стрельб с ходу (на ходу) была допущена хотя бы одна остановка, на которой велась стрельба;

— если во время выполнения упражнений стреляющий допустил следующие нарушения мер безопасности: вел огонь за пределы опасных направлений или по укрытию (блиндажу), на котором поднят красный флаг (фонарь); произвел выстрел (очередь) до выхода на рубеж открытия огня; вел огонь при отсутствии радиосвязи с руководителем стрельбы (для экипажей стреляющих ма-

шин); продолжал стрельбу после сигнала «Отбой» (команды «Прекратить огонь») и после поднятия белого флага (фонаря) на укрытии (блиндаже) или после утыкания ствола пушки (орудия) в грунт (препятствие).

21. Упражнение выполняется повторно (полностью или оставшимися боеприпасами) по непораженным целям в случаях:

— если при выполнении упражнения были поломки оружия, неисправности и задержки, которые нельзя было обнаружить перед стрельбой и устранить во время стрельбы;

— если стрельба не велась или была прекращена из-за отказа в работе мишенного оборудования;

— если в ходе стрельбы цель скрылась (упала) раньше установленного времени или была свалена (разрушена), но при осмотре ее поражение не было установлено, а боеприпасы для стрельбы по ней обучаемый израсходовал не полностью.

Порядок повторной стрельбы определяет руководитель стрельбы (старший руководитель стрельбы), проверяющий. При повторной стрельбе показываются все цели, предусмотренные условиями упражнений, но в другой последовательности (по другому варианту) независимо от того, полностью повторяется упражнение или только оставшимися боеприпасами. В последнем случае обучаемый обстреливает ту цель, по которой он не вел огонь при первой стрельбе, а по остальным целям — только обозначает ведение огня.

Обучаемые, которые не выполнили упражнение стрельб, допускаются к повторному выполнению этого упражнения после дополнительного обучения на стрелковых тренировках.

22. Неисправности и задержки оружия, которые могут быть устранимы в ходе стрельбы, обучаемые устраняют самостоятельно и продолжают выполнять упражнение. О неисправностях, которые во время стрельбы устранить невозможно, обучаемые (командиры машин) докладывают руководителю стрельбы немедленно.

Если обучаемый израсходовал боеприпасы не полностью по собственной вине, выполнение упражнения оценивается по результату поражения целей.

23. Весь личный состав должен обучаться стрельбе в противогазах. В течение периода обучения каждое подразделение выполняет одно упражнение в противогазах, а при проверках по решению проверяющего одна треть обучаемых может привлекаться к выполнению упражнений в противогазах.

Стрельба в противогазе проводится без изменений условий упражнений.

Противогазы надеваются личным составом по команде «Газы», которая подается руководителем стрельбы на участке перед сигналом «Слушайте все», и снимаются по команде руководителя стрельбы после возвращения стреляющих машин (стреляющей смены из стрелкового оружия) в исходное положение и после выхода из них экипажей.

Обучаемые, которые носят очки, выполняют упражнения из стрелкового оружия в противогазе с коррегирующими стеклами. При отсутствии коррегирующих стекол им разрешается выполнять упражнения без противогаза.

Глава третья

ОЦЕНКА ОГНЕВОЙ ПОДГОТОВКИ

24. **Индивидуальная оценка** огневой подготовки обучаемого слагается из оценок за стрельбу и знание основ и правил стрельбы и определяется:

— **«отлично»**, если оценка за стрельбу «отлично», а за знание основ и правил стрельбы не ниже «хорошо»; для офицеров обе оценки «отлично»;

— **«хорошо»**, если оценка за стрельбу не ниже «хорошо», а за знание основ и правил стрельбы не ниже «удовлетворительно»; для офицеров обе оценки не ниже «хорошо»;

— **«удовлетворительно»**, если обе оценки не ниже «удовлетворительно», или оценка за стрельбу не ниже «хорошо», а оценка за знание основ и правил стрельбы «неудовлетворительно»; для офицеров обе оценки не ниже «удовлетворительно».

Оценка за стрельбу выставляется по результатам последнего упражнения контрольных стрельб, а оценка за знание основ и правил стрельбы определяется на контрольных занятиях, проводимых перед выполнением этих стрельб.

В военно-учебных заведениях оценка за стрельбу выставляется по результатам выполнения упражнения стрельб, определенного как

зачетное, по окончании семестра, а если оно не проводилось — по оценкам, полученным за выполнение всех упражнений учебных и контрольных стрельб в течение семестра порядком, изложенным ниже.

При выполнении обучаемым нескольких упражнений из одного или разных видов оружия оценка за стрельбу определяется:

— **«отлично»**, если не менее половины оценок, в том числе за выполнение упражнения из основного вида оружия, «отлично», а остальные не ниже «хорошо»;

— **«хорошо»**, если не менее половины оценок, в том числе за выполнение упражнения из основного вида оружия, не ниже «хорошо», а остальные не ниже «удовлетворительно»;

— **«удовлетворительно»**, если не более одной оценки, но не за выполнение упражнения из основного вида оружия, «неудовлетворительно», а остальные оценки не ниже «удовлетворительно».

Индивидуальная оценка огневой подготовки при проверках выставляется за выполнение упражнения контрольных стрельб.

Итоговая оценка огневой подготовки обучаемому выставляется за период обучения; в учебных подразделениях — за время обучения (при выпуске); в военно-учебных заведениях — за семестр.

25. Основным видом оружия является: для солдат — их штатное оружие; для курсантов, сержантов, прапорщиков и офицеров — автомат и их штатное оружие.

26. **Оценка огневой подготовки из стрелкового оружия танковым, артиллерийским, минометным, зенитным, ракетно-артиллерийским и другим подразделениям родов войск и специальных войск** выводится по оценке за выполнение упражнений контрольных стрельб из одного или нескольких видов стрелкового оружия суммарно по индивидуальным оценкам обучаемых. Она определяется:

— **«отлично»**, если не менее 90% обучаемых получили положительные оценки, при этом не менее 50% обучаемых получили оценку «отлично»;

— **«хорошо»**, если не менее 80% обучаемых получили положительные оценки, при этом не менее 50% обучаемых получили оценку «хорошо»;

— **«удовлетворительно»**, если не менее 70% обучаемых получили оценки не ниже «удовлетворительно».

Оценка огневой подготовки из стрелкового оружия части выводится по оценке огневой подготовки подразделений, входящих в ее состав. Она определяется:

— **«отлично»**, если более половины подразделений получили оценку «отлично», а остальные подразделения не ниже «хорошо»;

— **«хорошо»**, если не менее половины подразделений получили оценку не ниже «хорошо», а остальные подразделения не ниже «удовлетворительно»;

— **«удовлетворительно»**, если не более одного подразделения получили оценку «неудов-

летворительно», а остальные подразделения не ниже «удовлетворительно».

При проверке двух подразделений оценка «удовлетворительно» выставляется, если оба подразделения получили оценку «удовлетворительно».

Результаты стрельбы из пистолетов в оценку огневой подготовки подразделений и частей не включаются, а учитываются отдельно при подведении итогов за стрельбу.

27. Оценка огневой подготовки из стрелкового оружия военно-учебному заведению выводится по оценкам огневой подготовки батальонов (курсов) и офицеров постоянного состава. Она определяется:

— **«отлично»**, если более половины батальонов (дивизионов, курсов), в том числе выпускной, получили оценку «отлично», а остальные батальоны (дивизионы, курсы) и офицеры постоянного состава не ниже «хорошо»;

— **«хорошо»**, если не менее половины батальонов (дивизионов, курсов), в том числе выпускной, получили оценки не ниже «хорошо», а остальные батальоны (дивизионы, курсы) и офицеры постоянного состава не ниже «удовлетворительно»;

— **«удовлетворительно»**, если не более одного батальона (дивизиона, курса), но не выпускной, получили оценку «неудовлетворительно».

Оценка огневой подготовки из стрелкового оружия отделению, взводу, роте (батарее) в учебных подразделениях (частях), военно-

учебных заведениях выводится на основании индивидуальных оценок обучаемых.

Она определяется:

— «отлично», если 70% проверенных слушателей (курсантов) получили оценку «отлично», а остальные — «хорошо»;

— «хорошо», если 100% проверенных слушателей или 90% проверенных курсантов получили положительные оценки, в том числе не менее 70% — не ниже «хорошо»;

— «удовлетворительно», если 90% проверенных слушателей (курсантов) получили положительные оценки.

Оценка огневой подготовки из стрелкового оружия батальону (дивизиону) курсантов, факультету, кафедре (циклу) определяется:

— «отлично», если 70% слушателей (курсантов) получили оценку «отлично», а остальные — «хорошо»;

— «хорошо», если 95% слушателей или 90% курсантов получили положительные оценки, в том числе не менее 70% — не ниже «хорошо»;

— «удовлетворительно», если 95% слушателей или 90% курсантов получили положительные оценки.

Результаты стрельбы из стрелкового оружия подразделений обеспечения учебного процесса и подразделений обслуживания в оценку огневой подготовки учебного подразделения (части), военно-учебного заведения не включаются, а учитываются отдельно при определении оценки боевой и политической подготовки этих подразделений.

Оценка за выполнение упражнений стрельб из стрелкового оружия в учебных подразделениях (частях) и военно-учебных заведениях не может быть выше частной оценки курсантов.

При проверках оценка огневой подготовки подразделениям и частям выводится только на основании результатов стрельб, показанных проверенными подразделениями, а индивидуальная оценка огневой подготовки определяется по результатам выполнения упражнений контрольных стрельб, показанным обучаемыми в ходе проверки.

Глава четвертая

НАЗНАЧЕНИЕ УПРАЖНЕНИЙ СТРЕЛЬБ

28. Начальное упражнение предназначается для обучения изготовке и стрельбе различными способами из автомата (карабина).

29. Упражнения учебных стрельб из стрелкового оружия предназначаются:

а) в учебных подразделениях (частях) и военно-учебных заведениях — для последовательного обучения курсантов (молодых солдат)* самостоятельному ведению огня в современном бою всеми способами по различным целям в любых условиях;

б) в танковых, артиллерийских, минометных, зенитных, ракетно-артиллерийских и других подразделениях и частях родов войск, специальных войск и тыла — для поддержания и восстановления у старослужащих солдат**, сержантов, прапорщиков и офицеров необходимых практических навыков в действиях при оружии и в стрельбе, а также для овладения новым оружием в период переподготовки личного состава и перевооружения одразделения (части). Упражнения отрабатываются выборочно по решению командира роты (батальона) при отработке упраж-

---

* В первом периоде их службы.

** Военнослужащие, прослужившие более одного периода.

нений с солдатами и сержантами второго года службы, прапорщиками и офицерами в условия упражнений вносятся усложнения * (выборочно или по всем показателям). Отдельные элементы упражнений учебных стрельб отрабатываются на огневых тренировках как подготовительные упражнения. Подготовительные упражнения разрабатываются командирами подразделений с учетом подготовленности личного состава (приложение 3) и могут выполняться из штатного и малокалиберного оружия.

30. Упражнения контрольных стрельб из стрелкового оружия предназначаются:

а) в учебных подразделениях (частях) и военно-учебных заведениях — для определения степени выучки курсантов в овладении ими оружием и боевой техникой;

б) в танковых, артиллерийских, минометных, зенитных, ракетно-артиллерийских и других подразделениях и частях родов войск, специальных войск и тыла — для поддержания и совершенствования у обучаемых необходимых навыков в действиях при оружии (с оружием), стрельбе и определения уровня их огневой выучки.

Упражнения контрольных стрельб являются основными для всех обучаемых и отраба-

---

* Увеличение дальностей и скорости движения целей; сокращение времени показа целей и количества боеприпасов.

тываются не реже одного раза в месяц или в конце учебного периода исходя из количества отпускаемых по приказу Министра обороны боеприпасов. Они проводятся командирами батальонов и старшими командирами (начальниками), а в военно-учебных заведениях — старшими преподавателями (начальниками кафедр, циклов).

31. Упражнения стрельб, выполняемые в составе подразделения (отделением, взводом по воздушным и групповым целям), предназначаются для привития и совершенствования навыков командиров в подготовке исходных данных, производстве пристрелки, стрельбе на поражение и в управлении огнем подразделения при поражении групповой цели, а также для обучения личного состава слаженным действиям при ведении сосредоточенного огня в составе подразделения.

Глава пятая

СТРЕЛЬБЫ ИЗ СТРЕЛКОВОГО ОРУЖИЯ И ГРАНАТОМЕТОВ

ОРГАНИЗАЦИЯ ВЫПОЛНЕНИЯ УПРАЖНЕНИЙ СТРЕЛЬБ

32. При выполнении упражнений стрельб соблюдается следующий порядок: командир взвода приказывает командиру стреляющего отделения поставить боевую задачу обучаемым и получить очередной смене стреляющих на пункте боепитания боеприпасы. Боеприпасы выдаются обучаемым поштучно по ведомости (приложение 5) или в снаряженных лентах (магазинах). При необходимости боеприпасы могут выдаваться раздатчиком боеприпасов в исходном положении. Обучаемые, получив боеприпасы, осматривают их, снаряжают патронами магазины (ленты), укладывают магазины (ленты), гранаты в сумки (коробки) и под руководством командира отделения (старшего смены) следуют в исходное положение.

По прибытии смены в исходное положение руководитель стрельбы на участке уточняет каждому стреляющему порядок выполнения упражнения (огневую позицию, место и положение для стрельбы, сектор стрельбы, нап-

равление движения, очередность стрельбы обучаемых и т. п.).

Убедившись в готовности смены и участка к стрельбе, руководитель приказывает поднять на участковом пункте управления красный флаг* (открыть красные полукруги ВСУ) и докладывает о готовности к стрельбе старшему руководителю стрельбы.

По готовности всех участков к стрельбе старший руководитель стрельбы приказывает поднять на командном пункте красный флаг и дает распоряжение на подачу сигнала «Слушайте все».

По этому сигналу и по команде руководителя стрельбы «На указанные позиции — вперед» обучаемые занимают в соответствии с полученной задачей огневые позиции (места в боевых машинах). Убедившись в готовности обучаемых на участках и в безопасности стрельбы, старший руководитель стрельбы дает распоряжение на подачу сигнала «Огонь».

После сигнала «Огонь» по команде руководителя стрельбы на участке «К бою» обучаемые изготавливаются к стрельбе и докладывают: «Такой-то к бою готов» — и по команде руководителя заряжают оружие. После доклада о готовности к бою обучаемые, действуя в соответствии с полученной задачей, наблюдают в указанном секторе обстрела, самостоятельно обнаруживают и поражают це-

* Далее все сказанное о флагах на командных пунктах и участковых пунктах управления в равной степени относится и к визуальному сигнальному устройству (ВСУ).

ли из положений для стрельбы, предусмотренных условиями упражнения.

По окончании выполнения упражнения обучаемые разряжают оружие, руководитель стрельбы на участке осматривает его, возвращает смену в исходное положение, дает распоряжение заменить на участковом пункте управления красный флаг белым и заслушивает доклад каждого обучаемого о его действиях при выполнении упражнения, о наблюдении за результатами стрельбы, расходе боеприпасов, неисправностях и задержках оружия.

Примерная форма доклада: «Товарищ старший лейтенант, рядовой Сычев выполнял упражнение контрольных стрельб из автомата, при стрельбе наблюдал: пулемет поражен, атакующая группа пехоты не поражена, патроны израсходованы полностью (не полностью, осталось столько-то патронов), задержек при стрельбе не было (были задержки такие-то)».

Заслушав доклады обучаемых и сделав краткий разбор выполнения упражнения, руководитель стрельбы приказывает им сдать на пункт боепитания или раздатчику боеприпасов (если он назначался) неизрасходованные боеприпасы и следовать на очередное учебное место. Затем докладывает старшему руководителю стрельбы об окончании стрельбы сменой.

После возвращения смены в исходное положение (когда на всех участковых пунктах управления будут выставлены белые флаги)

старший руководитель стрельбы дает распоряжение поднять на командном пункте белый флаг, подать сигнал «Отбой» и при необходимости осмотреть мишени *.

33. При выполнении учебных стрельб в составе подразделений по воздушным целям упражнения выполняются в следующем порядке: руководитель стрельбы на участке в исходном положении ставит боевую задачу командиру взвода на действия взвода в наступлении и обороне.

После прохождения взводом рубежа открытия огня и достижения им рубежа, соответствующего дальности до цели, или при занятии указанной позиции руководитель стрельбы подает сигнал на показ цели. По команде командира взвода личный состав изготавливается к стрельбе и ведет огонь по указанной цели. По окончании стрельбы, разряжания и осмотра оружия взвод возвращается в исходное положение.

34. В ходе выполнения упражнений стрельб руководитель стрельбы на участке должен находиться: в пешем порядке днем — не ближе 15 м от стреляющего, ночью — не ближе 5 м.

При выполнении упражнений с места руководитель стрельбы на участке заранее намечает за рубежом открытия огня на глубину до 100 м (при стрельбе в горах до 50 м) 2 — 8 огневые позиции на каждом направлении

* Результаты стрельбы заносятся в ведомость (приложение 6), а по окончании стрельбы всего подразделения — в Журнал учета проведенных стрельб (приложение 7).

для стрельбы. Выдвижение стреляющих на огневые позиции производится по команде руководителя стрельбы, например: «Огневая позиция там-то — вперед (к бою)».

Показ целей начинается через 10—20 с после занятия огневой позиции стреляющими. Огонь прекращается, и оружие разряжается по команде «Прекратить огонь, разряжай», подаваемой по истечении времени показа (движения) последней цели.

Показ (движение) каждой следующей цели производится, как правило, после окончания показа (движения) предыдущей цели. Варианты показа целей и огневые позиции (при выполнении упражнений стрельб с места) для каждой смены обучаемых определяются руководителем стрельбы на участке или проверяющим.

35. При проведении стрельб ночью в их организацию и проведение вносятся следующие дополнения:

— при выполнении упражнений стрельб из стрелкового оружия, имеющего ночные прицелы, стрельба по всем целям ведется с использованием ночного прицела, при этом одна-две цели облучаются имитатором инфракрасного прожектора (осветителя), а остальные могут обнаруживать себя «вспышками выстрелов»; если видимость цели в ночной прицел на указанную в упражнении дальность не обеспечивается, разрешается сокращать дальность до цели, но не более чем на 100 м;

— при стрельбе ночью без ночных прицелов освещение и имитация огня целей (мише-

ней) производится одним из возможных способов, указанных в ст. 8. При этом разрешается применять на прицельных приспособлениях оружия самосветящиеся насадки;

— при освещении целей осветительными патронами в смену назначаются не менее трех стреляющих; осветительные патроны отпускаются из расчета освещения целей на протяжении всего времени их показа (дзижения).

УПРАЖНЕНИЯ СТРЕЛЬБ ИЗ АВТОМАТА, КАРАБИНА, СНАЙПЕРСКОЙ ВИНТОВКИ, РУЧНОГО ПУЛЕМЕТА И ПУЛЕМЕТА КАЛАШНИКОВА

Начальное упражнение из автомата (карабина)

Стрельба с места по неподвижной и появляющейся целям днем

Цели:

— грудная фигура с кругами (мишень № 4) на щите 0,75×0,75 м, неподвижная, щит устанавливается на уровне поверхности земли без просвета;

— атакующий (контратакующий) стрелок — ростовая фигура (мишень № 8), появляющаяся на неограниченное время.

Дальности до целей:

— до грудной фигуры — 100 м;

— до атакующего (контратакующего) стрелка — 200 м.

Количество патронов: для автомата — 90, для карабина, винтовки обр. 1891/30 г. — 5 шт., из них 3 для стрельбы по грудной фигуре с кругами.

Время на стрельбу: неограниченное.

Положение для стрельбы: лежа с упора.

Оценка: поразить обе цели, при этом выбить:

— «отлично» — 25 очков;

— «хорошо» — 20 очков;

— «удовлетворительно» — 15 очков.

Упражнение учебных стрельб

Стрельба с места по появляющимся целям

Цели:

— пулеметный расчет (мишень № 10а), появляющийся на 30 с, для подразделений охраны вместо ручного пулемета применяется ростовая фигура (мишень № 8);

— две грудные фигуры (мишень № 6) на фронте не менее 3 м, появляющиеся 2 раза (с промежутком 10—20 с), днем по 15 с и ночью по 20 с. Промежуток между показом целей 10—20 с.

Дальности до целей и количество патронов, м:

Вид оружия	Цели		Количество патронов, шт.	
	Пулеметный расчет, ростовая фигура	Две грудные фигуры	Всего	Из них с трассирующими пулями
7,62-мм автомат	250—200	200—150	10	2
7,62-мм карабин	250—200	200—150	6	2
7,62-мм ручной пулемет	300—250	200—150	15	4
5,45-мм автомат	300—250	200—150	15	4
7,62-мм пулемет Калашникова	350—300	250—200	15	4
5,45-мм ручной пулемет	350—300	250—200	15	4
7,62-мм снайперская винтовка	500—400	300—250	6	2

Положение для стрельбы: из-за укрытия (пень, камень, воронка и т. п.); из автомата, карабина и снайперской винтовки — лежа с руки (упирать оружие магазином в грунт не разрешается); из ручного пулемета и пулемета Калашникова — с сошки.

Оценка:

— при выполнении упражнения днем: «отлично» — поразить три мишени; «хорошо» — поразить две мишени, в том числе пулеметный расчет (ростовую фигуру); «удовлетворительно» — поразить одну мишень;

— при выполнении упражнения ночью: «отлично» — поразить три мишени; «хорошо» — поразить пулеметный расчет (ростовую фигуру) или две грудные фигуры; «удовлетворительно» — поразить одну грудную фигуру.

УПРАЖНЕНИЯ УЧЕБНЫХ СТРЕЛЬБ ИЗ 40-мм ПОДСТВОЛЬНОГО ГРАНАТОМЕТА (ГП-25)

Стрельба с места по появляющейся цели

Цель: пулеметный расчет (мишень № 10а) и ростовая фигура (мишень № 8), расположенные на фронте не менее 3 м в середине габарита 10 м по фронту и 20 м в глубину, появляющиеся на 1 мин 20 с.

При выполнении упражнения ночью цель обнаруживает себя вспышками выстрелов и освещается осветительными патронами. При стрельбе навесной траекторией время показа цели увеличивается на 30 с.

Дальность до цели: 350—250 м.

Количество боеприпасов: 3 штатных выстрела.

Положение для стрельбы: днем — из-за укрытия лежа (с колена, сидя); ночью — из окопа стоя (с колена, лежа).

Оценка:

— «отлично» — попасть в габарит у цели тремя гранатами;

— «хорошо» — попасть в габарит у цели двумя гранатами;

— «удовлетворительно» — попасть в габа-

рит у цели одной гранатой или поразить одну мишень осколком при разрыве гранаты вне габарита.

Особенности выполнения упражнения. Стрелок (автоматчик) с гранатометом ГП-25 в походном положении (гранатомет отделен от автомата) находится в исходном положении. По команде руководителя стрельбы на участке «Для стрельбы из гранатомета — к бою» стреляющий выдвигается на указанную огневую позицию, присоединяет гранатомет и затыльник к автомату, изготавливается к стрельбе (принимает указанное руководителем стрельбы на участке положение для стрельбы, заряжает гранатомет), докладывает: «Такой-то к бою готов», наблюдает в указанном секторе обстрела и самостоятельно поражает обнаруженную цель.

В целях совершенствования навыков обучаемых в наблюдении и оценке разрывов гранат и в практическом решении огневых задач целесообразно располагать очередных стреляющих из гранатомета вблизи огневой позиции стреляющего и проводить с ними занятия.

Упражнение контрольных стрельб

Стрельба с места по появляющимся целям

Цели:

— пулеметный расчет (мишень № 10а), появляющийся на 30 с;

— атакующая (отходящая) группа пехоты — две ростовые фигуры (мишень № 8а),

расположенные на разных рубежах, имитируют движение (приближение, удаление) цели; при этом дальняя ростовая фигура появляется на 20 с, а ближняя — на 15 с с промежутком 10—20 с.

Промежуток между показом целей 10—20 с.

Дальности до целей, м:

Вид оружия	Цели		
	Пулеметный расчет	Две ростовые фигуры	
		на дальнем рубеже	на ближнем рубеже
7,62-мм автомат и 7,62-мм карабин	250—200	300—250	200—150
7,62-мм ручной пулемет и 5,45-мм автомат	300—250	300—250	200—150
7,62-мм пулемет Калашникова и 5,45-мм ручной пулемет	350—300	350—300	250—200
7,62-мм снайперская винтовка	500—400	400—350	300—250

Количество патронов:

— для автомата, ручного пулемета и пулемета Калашникова — 12 шт., из них три с трассирующими пулями; для автомата с ПБС — 9 шт.;

— для карабина — 5 шт., из них два с трассирующими пулями;

— для снайперской винтовки — 6 шт., из них 2 с трассирующими пулями.

Положение для стрельбы: из-за укрытия (пень, камень, воронка и т. п.), из автомата, карабина и снайперской винтовки — лежа с руки (упирать оружие магазином в грунт не разрешается); из ручного пулемета и пулемета Калашникова — с сошки.

Оценка:

— «отлично» — поразить три мишени;

— «хорошо» — поразить две мишени, в том числе пулеметный расчет;

— «удовлетворительно» — поразить одну мишень.

Упражнения стрельб, выполняемые в составе подразделения

1-е упражнение

Стрельба отделением по одиночным и групповым появляющимся целям

Цели:

а) ростовая фигура (мишень № 8), появляющаяся днем на 15 с, ночью на 20 с; показывается первой;

б) три ростовые фигуры (мишень № 8) и два пулемета (мишени № 10 и 10а) на фронте 20—25 м, появляющиеся днем на 30 с, ночью на 40 с; показываются через 50 с после показа цели, указанной в п. «а»;

в) три грудные фигуры (мишень № 6) и две поясные фигуры (мишень № 7) на фронте до 30 м, появляющиеся два раза (с промежутком 10—15 с): днем по 15 с и ночью по

20 с; показываются через 10—20 с после показа цели, указанной в п. «б».

При стрельбе ночью цель (ростовая фигура), указанная в п. «а», обнаруживает себя «вспышками выстрелов» и может освещаться рассеянным электрическим светом. Остальные цели обнаруживают себя «вспышками выстрелов», облучаются имитаторами инфракрасных прожекторов или освещаются осветительными патронами.

Дальности до целей:

— до ростовой фигуры — 250—200 м;

— до трех ростовых фигур и двух пулеметов — 300—250 м;

— до трех грудных и двух поясных фигур — 200—150 м.

Количество патронов: 80 шт., в том числе:

— на каждый автомат (кроме автомата командира отделения) — по 10 патронов, из них 2 с трассирующими пулями;

— на ручной пулемет (для командира отделения) — 15 патронов, из них 4 с трассирующими пулями;

— при стрельбе ночью отпускается 2—3 осветительных патрона на стреляющее отделение.

Положение для стрельбы: определяется руководителем стрельбы (проверяющим).

Оценка:

— при выполнении упражнения днем: «отлично» — поразить не менее девяти мишеней, в том числе два пулемета; «хорошо» — поразить не менее восьми мишеней, в том числе один пулемет; «удовлетворительно» — пора-

зить не менее семи мишеней, в том числе один пулемет;

— при выполнении упражнения ночью: «отлично» — поразить не менее восьми мишеней, в том числе один пулемет; «хорошо» — поразить не менее семи мишеней, в том числе один пулемет; «удовлетворительно» — поразить не менее шести мишеней.

2-е упражнение

Стрельба взводом по вертолету в положении зависания днем

Цель: вертолет (мишень № 25), появляющийся на 50 с на высоте 10—20 м.

Дальность до цели: 900—700 м.

Количество патронов: 60 шт. (на взвод), из них 15 шт. с трассирующими пулями.

Положение для стрельбы: по выбору командира взвода.

Оценка:

— «отлично» — поразить цель пятью пулями;

— «хорошо» — поразить цель тремя пулями;

— «удовлетворительно» — поразить цель одной пулей.

Особенности выполнения упражнения. Стрельба проводится в составе взвода. Руководитель стрельбы на участке в исходном положении ставит боевую задачу командиру взвода на действия взвода в наступлении или обороне. При прохождении взводом рубежа открытия огня и достижения им рубежа, со-

ответствующего расстоянию до цели, или при занятии указанной позиции руководитель стрельбы подает сигнал на показ цели. По командам командира взвода личный состав изготавливается к стрельбе и ведет огонь по зависшему вертолету. По окончании стрельбы, разряжания и осмотра оружия взвод возвращается в исходное положение.

3-е упражнение

Стрельба взводом по парашютному десанту днем

Цель: пять мишеней «парашютист», сбрасываемых с РУМ или запускаемых другим способом (разрешается стрельба по парашютам 40- и 50-мм осветительными патронами).

Высота сбрасывания цели: 800—500 м.

Скорость снижения цели: 3—5 м/с.

Дальность до места падения цели: 300—100 м.

Количество патронов: 100 шт. (на взвод), из них 25 с трассирующими пулями.

Положение для стрельбы: по выбору командира взвода.

Оценка:

— «отлично» — поразить три мишени;

— «хорошо» — поразить две мишени;

— «удовлетворительно» — поразить одну мишень.

Особенности выполнения упражнения. Стрельба производится в составе взвода. Упражнение выполняется в порядке, указанном во 2-м упражнении.

УПРАЖНЕНИЯ СТРЕЛЬБ ИЗ ПРОТИВОТАНКОВЫХ ГРАНАТОМЕТОВ *

Упражнение учебных стрельб

Стрельба с места по неподвижной цели

Цель: танк (мишень № 12), появляющийся на 50 с.

Дальность до цели:

— для РПГ-2 и РПГ-18 — 200—150 м;

— для РПГ-7 — 300—250 м;

— для РПГ-16 — 500—400 м.

Количество боеприпасов: патронов для учебного приспособления — 2 шт.

Положение для стрельбы: лежа, с колена из-за укрытия.

Оценка:

— «отлично» — поразить цель двумя пулями;

— «хорошо» — поразить цель с первого выстрела;

— «удовлетворительно» — поразить цель со второго выстрела.

Упражнение контрольных стрельб

Стрельба с места по фронтально движущейся цели

Цель: танк (мишень № 12), движущийся два раза (вперед и назад) с промежутком

* При выполнении упражнений с использованием ПУС размеры целей (мишеней), указанные в приложении 4, уменьшать в 1,5 раза, а с использованием УГВС-2 — в 2 раза.

10—20 с под углами 15—20° к плоскости стрельбы со скоростью 15—20 км/ч на протяжении 100 м *.

При выполнении упражнения в горах движущаяся цель заменяется на появляющуюся — танк в окопе (мишень № 12б) на 50 с.

Дальность до цели:

— для РПГ-2 и РПГ-18 — 200—150 м;

— для РПГ-7 — 300—250 м;

— для РПГ-16 — 500—400 м.

При выполнении упражнений учебных стрельб из РПГ-7 выстрелами ПГ-7ВЛ дальности до целей уменьшаются на 50 м. Если на сетке прицела нет дополнительной оцифровки справа (1; 1,5; 2; 3 и буквы Л над ними), то стрельбу из РПГ-7 выстрелами ПГ-7ВЛ вести по целям на дальностях: 100 м — с прицелом 2; 150 м — с прицелом 3; 200 м — с прицелом 4; 300 м — с прицелом 5.

Соответствующие этим установкам прицелов на указанные дальности стрельбы выстрелами ПГ-7ВЛ берутся поправки на боковой ветер и упреждение на движение цели из Наставления по стрелковому делу для РПГ-7 в графе для выстрела ПГ-7ВЛ.

Количество боеприпасов: штатных выстрелов 2 шт.

---

* В подразделениях родов войск, специальных войск и тыла, дислоцируемых на большом удалении от учебных центров, по решению старшего начальника (проверяющего) движущаяся цель может заменяться появляющейся, как указано для выполнения упражнения в горах.

Положение для стрельбы: из ручного противотанкового гранатомета из-за укрытия лежа, с колена, стоя.

Оценка:

— «отлично» — поразить цель двумя гранатами;

— «хорошо» — поразить цель с первого выстрела;

— «удовлетворительно» — поразить цель со второго выстрела.

Особенности выполнения упражнения. Упражнение из ручных противотанковых гранатометов выполняется стрелком-гранатометчиком с помощником, обязанности которого может выполнить очередной обучаемый.

До показа цели обучаемый передвигается вперед; общая глубина передвижения 50—100 м.

УПРАЖНЕНИЯ СТРЕЛЬБ ИЗ ПИСТОЛЕТА

Упражнения учебных стрельб

1-е упражнение

Обучение точному прицеливанию и меткой стрельбе по неподвижной цели днем

Цель: грудная фигура с кругами (мишень № 4) на щите 0,75×0,75 м, установленная на высоте на уровне глаз, неподвижная.

Дальность до цели: 25 м.
Количество патронов: 3 шт.
Время на стрельбу: неограниченное.
Положение для стрельбы: стоя.
Оценка:
— «отлично» — выбить 25 очков;
— «хорошо» — 21;
— «удовлетворительно» — 18.
Количество выбитых очков определяется только по попавшим в фигуру пулям.

2-е упражнение

Стрельба
по появляющейся цели

Цель: стрелок — поясная фигура (мишень № 7), появляющийся не более трех раз по 6—8 с, при этом первый показ цели производится, когда обучаемый достигает рубежа в 50 м (для пистолета Стечкина—75 м) от цели; последний показ цели производится, когда обучаемый находится не ближе, чем 25 м (для пистолета Стечкина — 50 м) от цели.

При выполнении упражнения ночью вместо поясной фигуры (мишень № 7) применяется ростовая фигура (мишень № 8), которая освещается рассеянным светом.

Дальность до цели: 50—25 м (для пистолета Стечкина — 75—50 м).

Количество патронов: 3 шт. (для пистолета Стечкина — 9 шт.).

Положение для стрельбы: при каждом показе из различных положений (стоя, с колена, лежа).

Оценка:

— «отлично» — поразить цель при первом показе;

— «хорошо» — поразить цель при втором показе;

— «удовлетворительно» — поразить цель при третьем показе.

Особенности выполнения упражнения. При выполнении упражнения из пистолета Стечкина огонь ведется короткими очередями, при этом разрешается использовать кобуру-приклад.

3-е упражнение

Стрельба с места по движущейся цели

Цель: перебегающий стрелок — ростовая фигура (мишень № 8а), движущийся один раз под углом 90° к плоскости стрельбы со скоростью 2—3 м/с на протяжении 60 м.

Дальность до цели: 30 м (для пистолета Стечкина — 50 м).

Количество патронов: 5 шт. (для пистолета Стечкина — 15 шт.).

Положение для стрельбы: стоя с места. Из пистолета Стечкина огонь ведется короткими очередями, при этом разрешается использовать кобуру-приклад.

Оценка:

— «отлично» — поразить цель тремя пулями;

— «хорошо» — поразить цель двумя пулями;

— «удовлетворительно» — поразить цель одной пулей.

УПРАЖНЕНИЕ КОНТРОЛЬНЫХ СТРЕЛЬБ

Стрельба по появляющейся и движущейся целям

Цели: стрелок — поясная фигура (мишень № 7), появляющийся на 20 с; перебегающий стрелок — ростовая фигура (мишень № 8а), движущийся под углом 90° к плоскости стрельбы со скоростью 2—3 м/с на протяжении 60 м.

Дальности до целей: до стрелка — 35—25 м (для пистолета Стечкина — 50—40 м); до перебегающего стрелка — 40—30 м (для пистолета Стечкина — 50—40 м).

Количество патронов: 8 шт. (для пистолета Стечкина — 16 шт.).

Положение для стрельбы: стоя с коротких остановок.

Оценка:

— «отлично» — поразить две цели;

— «хорошо» — поразить стрелка;

— «удовлетворительно» — поразить перебегающего стрелка.

Особенности выполнения упражнения. При выполнении упражнения обучаемый по прохождении рубежа открытия огня на ходу вы-

нимает оружие из кобуры и открывает огонь с коротких остановок из положения по выбору стреляющего до поражения цели. Затем передвигается вперед до появления движущейся цели.

При выполнении упражнения из пистолета Стечкина огонь ведется короткими очередями.

Глава шестая

СТРЕЛЬБЫ ИЗ ВООРУЖЕНИЯ БРОНЕТРАНСПОРТЕРОВ (БТР) И ДРУГИХ МАШИН

ОРГАНИЗАЦИЯ ВЫПОЛНЕНИЯ УПРАЖНЕНИЙ СТРЕЛЬБ *

36. Упражнения стрельб из вооружения бронетранспортеров и других машин могут выполняться из одной боевой машины. При этом соблюдается следующий порядок.

После постановки боевой задачи командир взвода подает команду на получение боеприпасов. Обучаемые осматривают их, снаряжают патронами ленты (магазины), укладывают их в коробки и следуют в исходное положение, укладывают боеприпасы на специальные стеллажи (столы) и выстраиваются сзади стреляющих машин на удалении до 4 м в одну шеренгу лицом к ним. Боеприпасы выдаются по раздаточно-сдаточной ведомости (приложение 5). Допускается выдача патронов в снаряженных лентах (магазинах).

---

* Общие требования по организации и проведению стрельб изложены в главах первой и второй.

Убедившись в готовности смены и участка к стрельбе, руководитель стрельбы на участке приказывает поднять на пункте управления красный флаг и докладывает старшему руководителю о готовности к стрельбе.

По готовности всех участников к стрельбе старший руководитель стрельбы приказывает поднять на командном пункте красный флаг и подать сигнал «Слушайте все». По этому сигналу, который может дублироваться командой руководителя стрельбы на участке «Загрузить боеприпасы», стреляющие укладывают боеприпасы в боевые машины для одного обучаемого, занимают свои места, осматривают вооружение, приборы стрельбы и наблюдения, подгоняют сиденья, шлемофоны и налобники, проверяют работу средств связи, командиры боевых машин ставят боевую задачу членам экипажа, после чего стреляющая смена придает оружию наибольший угол возвышения, высаживается из машин и выстраивается сзади них. Выстраивание смены означает ее готовность к стрельбе.

На укладку боеприпасов, осмотр вооружения и постановку задачи затрачивается для БТР и других машин не более 3 мин днем и 4 мин ночью.

После докладов всех руководителей стрельбы на участках о готовности стреляющих старший руководитель приказывает подать сигнал «Огонь», который может дублироваться командой руководителя стрельбы на участке «К бою».

По этому сигналу обучаемые занимают места в машинах, приводят вооружение в боевое положение, при этом лента с патронами укладывается в приемник пулемета, но затворная рама в заднее положение не отводится, запускают двигатели машин, входят в связь с руководителем стрельбы на участке и докладывают ему: «Такой-то к бою готов».

Приняв доклады командиров стреляющих машин о готовности, при стрельбе из боевых машин без стабилизаторов вооружения через одну минуту после сигнала «Огонь», руководители стрельбы на участке подают по радио команду «Вперед» и начинают показ целей. Варианты показа целей и огневые позиции (при выполнении упражнений стрельбы с места) для каждой смены стреляющих определяются руководителем стрельбы на участке или проверяющим.

По прохождении стреляющими машинами рубежа открытия огня (после занятия указанной огневой позиции) стреляющие самостоятельно заряжают оружие, обнаруживают цели и, действуя в соответствии с полученной задачей и условиями упражнений, ведут по ним огонь.

После прохождения рубежа прекращения огня стреляющие машины останавливаются, оружие разряжается, производятся контрольные спуски, выключаются выключатели электроспусков, и оружию придается угол возвышения, после чего командиры стреляющих машин докладывают руководителю стрельбы по радио: «Такой-то, оружие разряжено».

Получив доклады о разряжании оружия от всех командиров стреляющих машин, руководитель стрельбы на участке подает команду по радио «В исходное положение — марш». По этой команде боевые машины разворачиваются и возвращаются в исходное положение. Оружие при разворотах и возвращении машин в исходное положение должно быть направлено в сторону целей.

По возвращении всех стреляющих боевых машин в исходное положение обучаемые по команде руководителя «К машинам» освобождают от гильз гильзоулавливатели пулеметов, берут оставшиеся патроны, выходят из машин, оставляя входные люки прикрытыми, и выстраиваются сзади машин.

После того как все экипажи выстроятся сзади машин, руководитель стрельбы на участке приказывает поднять на пункте управления белый флаг и докладывает старшему руководителю стрельбы об окончании стрельбы.

Когда на всех участковых пунктах управления будут подняты белые флаги, старший руководитель приказывает поднять на командном пункте белый флаг и подать сигнал «Отбой». По этому сигналу руководители стрельбы на участках с разрешения старшего руководителя при необходимости подают команду на осмотр мишеней.

По сигналу «Отбой» стреляющая смена под командой старшего смены следует к участковому пункту управления, где командиры машин докладывают руководителю стрельбы о

действиях при выполнении упражнения, наблюдениях за результатами стрельбы, расходе боеприпасов, задержках и неисправностях вооружения, показаниях приборов, например: «Товарищ майор, экипаж выполнял упражнение контрольных стрельб: первая цель — бронетранспортер — поражена, вторая — атакующая группа пехоты — поражена, третья — ручной противотанковый гранатомет — не поражена, боеприпасы израсходованы полностью, показания приборов — такие-то, задержек при стрельбе не было (или были такие-то). Командир машины сержант Иванов».

При необходимости руководитель стрельбы может заслушать доклады других обучаемых по их действиям во время стрельбы и проверить наличие стреляных гильз и оставшихся боеприпасов.

После докладов командиров стреляющих машин руководитель проводит краткий разбор действий обучаемых, приказывает сдать гильзы и оставшиеся боеприпасы, а затем следовать на очередное учебное место или, если необходимо, получить боеприпасы и построиться у машин в исходном положении.

При выполнении упражнений стрельб с места в указанный порядок вносятся следующие изменения:

— руководитель заранее намечает за рубежом открытия огня на глубину до 200 м (в горах — до 100 м) две-три огневые позиции для каждой стреляющей машины;

— выдвижение машин на огневые позиции производится по команде руководителя стрельбы на участке «Занять огневую позицию такую-то (там-то) — вперед», подаваемой после сигнала «Огонь»;

— показ (движение) целей начинается через 10—20 с после выдвижения на огневую позицию последней машины;

— огонь прекращается и оружие разряжается по команде руководителя «Прекратить огонь, разряжай», подаваемой по истечении времени показа (движения) последней цели; после докладов о разряжании оружия машины по команде руководителя возвращаются в исходное положение;

— возвращение машин после выполнения упражнения в исходное положение по решению руководителя может осуществляться задним ходом, при этом разрешается командиру стреляющей машины наблюдать за движением машины через открытый люк.

37. При проведении стрельб ночью сзади на башне каждой стреляющей машины устанавливается сигнальный знак (фонарь), четко видимый руководителю стрельбы; при нахождении экипажей в машинах габаритные фонари и сигнальные знаки машин должны быть включены, а если экипажи находятся вне машин — выключены.

УПРАЖНЕНИЯ СТРЕЛЬБ ИЗ ВООРУЖЕНИЯ БРОНЕТРАНСПОРТЕРОВ (БТР) И ДРУГИХ МАШИН

УПРАЖНЕНИЕ УЧЕБНЫХ СТРЕЛЬБ

Стрельба из пулеметов БТР с места по появляющейся и фронтально движущейся целям

Цели:

— бронетранспортер (мишень № 13) для стрельбы из машин, имеющих спаренные пулеметы КПВТ и ПКТ или ручной противотанковый гранатомет (мишень № 9) для стрельбы из машин, имеющих пулемет СГМБ (ПКБ, ПКТ); цель появляется днем на 30 с, ночью на 40 с;

— атакующая (отходящая) группа пехоты — две ростовые фигуры (мишень № 8) — на фронте не менее 3 м, движущиеся 2 раза (вперед, назад) с промежутком 10—20 с под углом 15—25° к плоскости стрельбы со скоростью 2—3 м/с на протяжении 60 м.

При выполнении упражнения в горах движущаяся цель заменяется на появляющуюся — две поясные фигуры (мишень № 7) — на фронте не менее 6 м.

Промежуток между показом целей при выполнении упражнения с одной огневой позиции 10—20 с.

При выполнении упражнения ночью бронетранспортер (ручной противотанковый грана-

томет) обнаруживает себя «вспышками выстрелов», группа пехоты освещается.

Дальности до целей, м:

Вид оружия	Условия стрельбы	Цели		
		Бронетранспортер	Ручной противотанковый гранатомет	Группа пехоты
Спаренные пулеметы КПВТ и ПКТ	Днем	700—600	—	400—300
	Ночью	500—400	—	350—250
Пулемет СГМБ (ПКБ, ПКТ)	Днем	—	400—300	400—300
	Ночью	—	300—250	350—250

Количество патронов:

— для крупнокалиберного пулемета — 6 шт., из них 2 с трассирующими пулями;

— для спаренного пулемета Калашникова — 10 шт., из них 3 с трассирующими пулями;

— для пулемета СГМБ (ПКБ, ПКТ) — 12 шт., из них 4 с трассирующими пулями.

Положение для стрельбы: днем — с выдвижением на указанную огневую позицию каждой смены стреляющих; ночью — все стреляющие выполняют упражнение с заранее занятого рубежа (огневой) позиции без движения машин и по возможности без запуска двигателя. Разрешается при выполнении упражнения стрельбу по одной из целей вести с одной огневой позиции, по другой цели (после передвижения) — с другой огневой позиции.

Время на стрельбу: ограничивается временем показа целей.

Моторесурсы: 0,5 км.

Оценка:

— «отлично» — поразить три мишени;

— «хорошо» — поразить две мишени, в том числе бронетранспортер (ручной противотанковый гранатомет);

— «удовлетворительно» — поразить бронетранспортер или ручной противотанковый гранатомет.

Упражнение учебных стрельб из курсового пулемета

(Для машин, имеющих курсовой пулемет)

Стрельба с ходу по появляющейся цели

Цель: группа пехоты — четыре ростовые фигуры (мишень № 8) — на фронте не менее 8 м, появляющиеся на 1 мин.

Дальность до цели: 350—300 м.

Количество патронов: 30 шт., из них 7 с трассирующими пулями.

Движение машины: фронтальное; расстояние, проходимое машиной от рубежа открытия до рубежа прекращения огня, 100 м.

Время на стрельбу: от команды «Вперед» до выхода на рубеж прекращения огня — 1 мин 20 с.

Моторесурсы: 0,5 км.

Оценка:

— «отлично» — поразить три мишени;

— «хорошо» — поразить две мишени;

— «удовлетворительно» — поразить одну мишень.

Упражнение контрольных стрельб

Стрельба из пулеметов БТР с места по появляющимся и фланговo движущейся целям

Цели:

— ручной противотанковый гранатомет (мишень № 9), появляющийся днем на 30 с, ночью на 40 с;

— группа пехоты — две ростовые фигуры (мишень № 8) — на фронте не менее 3 м, появляющаяся днем на 30 с, ночью на 40 с;

— бронетранспортер (мишень № 13а) для стрельбы из машин, имеющих спаренные пулеметы КПВТ и ПКТ или безоткатное орудие ПТУР на автомобиле (мишень № 17а) для стрельбы из машин, имеющих пулемет СГМБ (ПКБ, ПКТ); цель движется 2 раза (вперед и назад) с промежутком 10—20 с под углом 45—90° к плоскости стрельбы со скоростью 15—20 км/ч на протяжении 80 м.

При выполнении упражнения в горах движущиеся цели могут заменяться соответственно на бронетранспортер в окопе (мишень № 13б) и безоткатное орудие ПТУР на автомобиле в окопе (мишень № 17б), появляющееся на 30 с днем и на 40 с ночью, дальность до цели уменьшается на 100 м.

При выполнении упражнения ночью ручной противотанковый гранатомет и противотанковое безоткатное орудие обнаруживают себя «вспышками выстрелов», фланговo движущиеся бронетранспортер, безоткатное орудие (ПТУР) на автомобиле и группа пехоты освещаются.

Дальности до целей:

Вид оружия	Условия стрельбы	Цели			
		Ручной противотанковый гранатомет	Группа пехоты	Безоткатное орудие (ПТУР) на автомобиле	Бронетранспортер
Спаренные пулеметы КПВТ и ПКТ	Днем	400—300	450—350	—	800—700
	Ночью	300—200	350—250	—	700—600
Пулемет СГМБ (ПКБ, ПКТ)	Днем	400—300	450—350	600—500	—
	Ночью	300—200	350—250	500—400	—

Количество патронов:

— для спаренного пулемета КПВТ — 6 шт., из них 2 с трассирующими пулями;

— для спаренного пулемета Калашникова — 24 шт., из них 6 с трассирующими пулями;

— для пулемета СГМБ (ПКБ, ПКТ) — 30 шт., из них 7 с трассирующими пулями.

Положение для стрельбы: днем — с выдвижением на указанную огневую позицию каждой смены стреляющих; ночью — все стреляющие выполняют упражнение с заранее занятого рубежа (огневой позиции) без движения машин и по возможности без запуска двигателей. Разрешается при выполнении упражнения стрельбу по одной из целей вести с одной огневой позиции, а по другой цели (после передвижения) — с другой огневой позиции.

Время на стрельбу: ограничивается временем показа целей.

Моторесурсы: 0,5 км.

Оценка:

— «отлично» — поразить три мишени;

— «хорошо» — поразить две мишени, в том числе бронетранспортер или безоткатное орудие (ПТУР) на автомобиле;

— «удовлетворительно» — поразить бронетранспортер или безоткатное орудие (ПТУР) на автомобиле.

Глава седьмая

МЕТАНИЕ РУЧНЫХ ГРАНАТ

38. Упражнения в метании ручных гранат предназначаются для обучения личного состава метанию ручных наступательных, оборонительных и противотанковых гранат из различных положений в пешем порядке и из боевых машин.

39. Упражнения в метании ручных гранат выполняются боевыми и учебно-имитационными гранатами днем и ночью*. Приемы и правила метания ручных гранат изложены в Наставлении по стрелковому делу «Ручные гранаты».

40. Перед выполнением упражнений изучаются устройство гранаты, правила обращения с ней, меры безопасности, приемы и правила метания.

К метанию боевых гранат допускаются обучаемые, усвоившие правила обращения с боевыми гранатами и выполнившие подготовительные упражнения в метании ручных гранат.

Учебные гранаты, применяемые при выполнении подготовительных упражнений, по массе и форме должны соответствовать боевым, иметь учебный запал с предохранительной чекой.

---

* Боевые гранаты метаются только днем.

Обучаемый и руководитель при метании боевых гранат в пешем порядке и из БТР должны быть в стальных шлемах (касках). Метание оборонительных и противотанковых ручных гранат в пешем порядке производить только из оборудованных окопов. Оружие при метании гранаты должно находиться в положении, обеспечивающем его немедленное применение.

41. Место для метания боевых гранат выбирается с таким расчетом, чтобы при метании наступательных гранат в радиусе не менее 50 м, а оборонительных и противотанковых гранат в радиусе не менее 300 м не было людей, животных или объектов, которые могут быть поражены осколками гранат. Участок местности, где производится метание гранат, должен быть обозначен по периметру красными флагами и указками с соответствующими предупредительными надписями. Кроме того, в необходимых случаях могут выставляться посты оцепления. По готовности участка к метанию боевых гранат выставляется белый флаг: при метании наступательных гранат — в исходном положении, оборонительных и противотанковых гранат — на бруствере окопа, из БТР — на боевой машине, из которой метаются гранаты.

42. При метании боевых наступательных ручных гранат в пешем порядке рубежи начала и прекращения метания обозначаются местными предметами. При этом для метания боевой гранаты назначается один обучаемый. При метании боевых оборонительных и про-

тивотанковых гранат руководитель и один обучаемый — метающий гранату находятся в окопе (боевой машине), каждый в своей ячейке (на своем месте в боевой машине). Остальные обучаемые данной смены находятся на безопасном удалении. Между местом метания (боевой машиной) и исходным положением должна быть установлена радио- или телефонная связь.

43. При выполнении упражнений в метании боевых гранат соблюдается следующий порядок.

Руководитель проверяет знание обучаемыми мер безопасности, правил обращения с боевой гранатой и условий упражнения; ставит обучаемым боевую задачу, объявляет очередность выполнения упражнения и назначает старших смен; приказывает обучаемым очередной смены получить на пункте боепитания гранатные сумки, гранаты и запалы к ним, а остальным обучаемым следовать на учебные места. Обучаемые, получив гранаты и запалы, осматривают их, укладывают в сумки и направляются в исходное положение для метания боевых ручных гранат.

При прибытии смены в исходное положение руководитель осматривает гранаты и запалы к ним. Убедившись в готовности обучаемых, руководитель указывает обучаемому укрытие (боевую машину), если необходимо, направление наступления и порядок метания гранаты; затем меняет белый флаг на красный и подает команды «Такому-то к машине»,

или «Такому-то в укрытие — вперед», «Подготовить гранату».

44. При выполнении упражнения наступательными гранатами в пешем порядке обучаемый занимает укрытие, присоединяет запал и докладывает: «Такой-то к метанию гранаты готов». Руководитель, убедившись в готовности обучаемого и в безопасности метания гранаты, подает команду «В атаку — вперед». Обучаемый при приближении к цели на дальность, предусмотренную условием упражнения, самостоятельно на ходу метает гранату в цель и с криком «ура» завершает атаку цели. После преодоления окопа по команде руководителя «Стой» самостоятельно принимает положение для стрельбы лежа. По окончании выполнения упражнения руководитель возвращает обучаемого в исходное положение, заменяет красный флаг белым (если необходимо продолжать метание гранат, красный флаг белым не заменяется), осматривает цель и производит разбор действий обучаемого.

Боевые оборонительные и противотанковые гранаты метаются из окопа с места. После метания гранаты обучаемый должен немедленно опуститься на дно окопа и пригнуться. По истечении не менее 10 с после взрыва гранаты руководитель выходит из окопа и осматривает цель, а затем производит разбор действий обучаемого.

45. При выполнении упражнений из боевых машин ручные гранаты могут метаться через

все входные люки боевых машин (кроме люка механика-водителя, водителя).

С боевой машины должно быть снято навесное оборудование, поражаемое осколками, а также ЗИП, размещаемый снаружи. Обучаемый очередной смены находится на безопасном удалении от боевой машины и по команде руководителя «Такому-то к машине, таким-то в укрытие» следует к машине и становится сзади в 4 м от правой (левой) гусеницы, а остальные обучаемые данной смены занимают места в укрытии.

Руководитель, убедившись в готовности обучаемого и в обеспечении безопасности, подает команду «К бою», обучаемый занимает указанное место в боевой машине, укладывает гранату с запалом на свое место, ведет наблюдение и докладывает руководителю о готовности к выполнению упражнения: «Такой-то к метанию гранаты готов». В дальнейшем соблюдается порядок, указанный в условиях упражнений.

46. При метании учебно-имитационных ручных гранат организуется наблюдение за местом падения гранат, их сбор и подготовка к повторному метанию. Окоп, по которому метается граната, оборудуется в соответствии с требованиями Наставления по военно-инженерному делу и отрывается глубиной 40—50 см. При метании противотанковых гранат засчитываются только прямые попадания гранаты в цель. Если при метании учебно-имитационной или боевой гранаты предохрани-

тельная чека из запала не была выдернута, попадание гранаты в цель не засчитывается.

47. При выполнении упражнений в горах в пешем порядке ручные гранаты метаются снизу вверх и сверху вниз. При метании гранат снизу вверх учебные места в районе цели оборудуются насыпями (барьерами) из грунта, камней или траншеями, не допускающими скатывания гранат.

УПРАЖНЕНИЯ В МЕТАНИИ РУЧНЫХ ГРАНАТ В ПЕШЕМ ПОРЯДКЕ

Метание наступательных и оборонительных гранат

1-е упражнение

Метание гранаты с места

Цель: три атакующих стрелка — ростовые фигуры (мишень № 8) или три стрелка — ростовые фигуры (мишень № 8б), установленные в обозначенном габарите на открытой местности по фронту 10 м и в глубину 5 м.

Габарит разбивается в глубину на три части: центральную — глубиной 1 м, ближнюю и дальнюю — глубиной по 2 м. Мишени устанавливаются: две — по боковым краям центральной части и одна — в середине дальней части.

Дальность до цели: 25 м.

Количество гранат: 1 (учебная, учебно-имитационная или боевая).

Время: не более 30 с от команды «Гранатой — огонь» до разрыва гранаты.

Положение для метания: стоя из окопа со ступеньки.

Оценка:

— «отлично» — попасть в центральную часть габарита;

— «хорошо» — попасть в дальнюю часть габарита;

— «удовлетворительно» — попасть в ближнюю часть габарита.

2-е упражнение

Метание гранаты на ходу

Цель: три атакующих стрелка — ростовые фигуры (мишень № 8) или три стрелка — ростовые фигуры (мишень № 8б), установленные в траншее или в ходе сообщения по фронту 10 м и в глубину 5 м.

Мишени устанавливаются так, чтобы они были видны, как грудные фигуры.

Дальность до цели: 40—25 м.

Количество гранат: 1 боевая.

Время: не более 30 с от команды «Вперед» до преодоления траншеи и занятия положения для стрельбы лежа.

Положение для метания: на ходу.

Оценка:

— «отлично» — попасть в траншею или в ход сообщения;

— «хорошо» — попасть в полосу за траншеей длиной 10 м и шириной 2 м;

— «удовлетворительно» — попасть в полосу перед траншеей длиной 10 м и шириной 2 м.

Упражнения в метании противотанковых гранат

3-е упражнение

Метание гранаты после передвижения по неподвижной цели

Цель: танк в окопе (мишень № 12б) устанавливается в габарите по фронту 3,5 м и в глубину 7 м.

Габарит разбивается по глубине на три части: центральную — глубиной 2,5 м, ближнюю и дальнюю — глубиной 2,25 м.

Дальность до цели: 20—15 м.

Количество гранат: 1 боевая.

Оценка:

— «отлично» — попасть в центральную часть габарита;

— «хорошо» — попасть в дальнюю часть габарита;

— «удовлетворительно» — попасть в ближнюю часть габарита.

Особенности выполнения упражнения. Обучаемый из исходного положения по команде руководителя начинает движение вперед. С ходу занимает окоп, из которого метает гранату до цели.

4-е упражнение

Метание гранаты с места по движущейся цели

Цель: танк (мишень № 12в), движущийся фронтально со скоростью 15—20 км/ч на протяжении 50 м на удалении 10 м от окопа, из которого метаются гранаты. Окоп располагается под углом 90° к направлению движения цели. При выполнении упражнения ночью цель освещается.

Дальность броска до цели: 20—15 м.

Количество гранат: 2 учебные или учебно-имитационные. Одна граната метается по подходящему к окопу танку и одна по танку, уходящему от окопа.

Время: определяется движением цели.

Положение для метания: стоя из окопа.

Оценка:

— «отлично» — попасть в танк двумя гранатами;

— «хорошо» — первой гранатой;

— «удовлетворительно» — второй гранатой.

УПРАЖНЕНИЯ В МЕТАНИИ РУЧНЫХ ГРАНАТ ИЗ БОЕВЫХ МАШИН

1-е упражнение

Метание ручной гранаты с места

Цель: три атакующих стрелка — ростовые фигуры (мишень № 8) — на открытой пло-

щадке в круге радиусом 2 м (ночью цель освещается).

Расстояние: от боевой машины до центра круга 25—15 м.

Количество гранат: 1 (учебно-имитационная, учебная или боевая).

Время: 10 с от команды «Гранатой — огонь» до закрытия люка.

Оценка:

— «отлично» — попасть гранатой в круг радиусом 2 м;

— «хорошо» — попасть гранатой в круг радиусом 4 м;

— «удовлетворительно» — попасть гранатой в круг радиусом 6 м.

Порядок выполнения упражнения. Боевой гранатой упражнение выполняется из боевой машины, а учебно-имитационной — из учебной башни или тренажера. После доклада обучаемого «Такой-то к метанию гранаты готов» и при правильных его действиях руководитель подает команду «Гранату — к бою». По этой команде обучаемый отстопоривает рукоятку замка крышки люка, вынимает гранату и докладывает: «Граната готова». Руководитель, убедившись в правильной изготовке обучаемого к метанию гранаты, подает команду «По пехоте справа (впереди, слева), гранатой — огонь». По этой команде обучаемый, удерживая гранату в правой (левой) руке, выпрямляет (сводит вместе) концы предохранительной чеки и за кольцо выдергивает ее, затем открывает люк, энергично метает гранату в цель и закрывает люк.

После метания гранаты руководитель меняет красный флаг на белый и подает команду «К машине», вместе с обучаемым осматривает цель и объявляет ему оценку.

2-е упражнение

Метание гранаты с ходу

Цель: окоп длиной 10 м и шириной 1 м, стрелок — грудная фигура (мишень № 6), установленный в середине окопа, окоп располагается под углом 45—135° к направлению движения боевой машины.

Дальность до цели: от центра окопа до ближайшего следа гусеницы 20—15 м.

Количество гранат: 1 боевая.

Движение боевой машины: скорость 15—20 км/ч, расстояние, проходимое боевой машиной, 100 м.

Оценка: «выполнил» — при попадании в окоп; «не выполнил» — промах.

Порядок выполнения упражнения. При подходе боевой машины к цели на расстояние 150—100 м руководитель по радио подает команду «По окопу справа (слева), гранатой — огонь»; после чего командир боевой машины командует: «Гранату — к бою», а при подходе к цели на расстояние 30—20 м — «Гранатой — огонь». Когда метавший гранату закроет люк, командир боевой машины докладывает руководителю: «Такой-то метание закончил» — и действует в соответствии с командами, подаваемыми руководителем.

Глава восьмая

Разведка целей

48. Упражнения по разведке целей предназначаются для обучения наблюдению в бою, обнаружению и распознаванию целей и определению дальностей до них различными способами.

49. Упражнения отрабатываются в ходе огневых тренировок на учебном месте, оборудованном управляемым мишенным полем с выставленными на нем появляющимися и движущимися целями на дальностях действительного огня. Выполнению упражнений предшествует изучение в необходимом объеме приборов стрельбы и наблюдения, способов определения дальностей и целеуказания, макетов (образцов мишеней) боевой техники вероятного противника.

При определении дальности глазомерным способом мишени (макеты) выставляются натуральной величины; при определении дальности по угловой величине цели допускается выставление мишеней уменьшенных размеров.

Мишени, обозначающие движущиеся цели, устанавливаются на тележках путепроводов огневых городков и могут обозначаться макетами боевой техники и мишенями (фронтальной или бортовой конфигурации), уста-

навливаемыми на легковые или бортовые армейские автомобили (тягачи) грузоподъемностью не более 2,5 т; при этом для руководства их действиями между руководителем тренировки (руководителем занятия на учебном месте) и старшим автомобиля (водителем) устанавливается двухсторонняя радиосвязь. Для тренировки в разведке надводных целей используются катера, моторные лодки или мишени на поплавках; ориентиры обозначаются буями.

Появляющиеся цели (мишени) в упражнениях выставляются в секторе 60—40°, а движущиеся цели (мишени) — в секторе 30—20°.

Время показа появляющейся и движущейся целей должно быть не более 40 с.

Для оценки точности измерения дальности до цели руководствоваться следующими нормами допустимых ошибок.

Допустимая ошибка в определении скорости движущихся целей составляет не более: на оценку «отлично» — 15%, на «хорошо» — 20% и на оценку «удовлетворительно» — 25%.

Общая оценка за выполнение упражнения снижается на один балл, если из числа обнаруженных целей оказались нераспознанными более 30% целей.

При постановке задачи руководитель вводит обучаемых в тактическую обстановку, указывает ориентиры, положение и характер действий противника, место разведки, сектор наблюдения и порядок доклада по окончании разведки.

Способ определения дальности	Допустимые ошибки в % на оценку		
	«отлично»	«хорошо»	«удовлетворительно»
Дальномером	В зависимости от типа дальномера		
Глазомерный	10 (ночью — 15)	15 (ночью — 20)	20 (ночью — 25)
По шкалам прицела (прибора наблюдения)	7	10	15
Засечкой азимутальными указателями (башенными угломерами)	3	5	8
По углу места цели (уровнем)	3	5	8

После постановки задачи, занятия обучаемыми указанных мест и доклада о готовности руководитель подает команду «К разведке целей приступить», по которой оператор начинает показ целей, а обучаемый приступает к их разведке.

Результаты разведки целей (целеуказание) обучаемые записывают или докладывают руководителю. После выполнения упражнения обучаемые сдают руководителю свои записи (если они велись). Руководитель проводит разбор занятия и объявляет оценку каждому обучаемому.

Командирам подразделений разрешается вводить в условия упражнений различные дополнения и изменения и разрабатывать новые упражнения. При этом должны учитываться

находящиеся на вооружении подразделения вооружение и боевая техника, уровень подготовки личного состава, наличие учебно-материальной базы.

УПРАЖНЕНИЯ В РАЗВЕДКЕ ЦЕЛЕЙ, ЦЕЛЕУКАЗАНИИ, ОПРЕДЕЛЕНИИ ДАЛЬНОСТИ, ВИДА И СКОРОСТИ ДВИЖЕНИЯ ЦЕЛИ

1-е упражнение

Целеуказание различными способами

Цели и дальности до них:

— танк (мишень № 12), дальность 1900—1800 м;

— танк в окопе (мишень № 12б), дальность 1500—1200 м;

— ПТУР на бронетранспортере в окопе (мишень № 18а), дальность 1300—1100 м;

— боевая машина пехоты (бронеавтомобиль) в окопе (мишень № 14б), дальность 900—600 м;

— бронетранспортер (мишень № 13), дальность 800—500 м;

— ручной противотанковый гранатомет (мишень № 9), дальность 500—300 м;

— стрелок — ростовая фигура (мишень № 8), дальность 700—500 м;

— пулеметный расчет (мишень № 10а), дальность 600—300 м;

— стрелок — поясная фигура (мишень № 7), дальность 500—200 м;

— стрелок — грудная фигура (мишень № 6), дальность 400—200 м;

— залегший стрелок — головная фигура (мишень № 5), дальность 350—250 м;

— наблюдатель — голова (мишень № 5а), дальность 300—150 м.

Очередность и продолжительность показа целей определяются руководителем.

Оценка: «выполнил» — дать правильные целеуказания не менее чем по восьми целям; «не выполнил» — даны правильные целеуказания менее чем по восьми целям.

Особенности выполнения упражнения. Упражнение выполняется с отработкой целеуказания различными способами: от ориентиров (местных предметов); от направления условного движения (направления стрельбы).

На одном занятии отрабатывается, как правило, один способ целеуказания. Автоматчики, пулеметчики, гранатометчики упражнение отрабатывают в составе своих отделений из окопа, оборудованного ячейками для стрельбы; члены экипажей боевых машин — из боевых машин в окопе (на раме, месте огневого городка).

2-е упражнение

Определение дальности до цели глазомерным способом

Цели и дальности до них:

— ПТУР на бронетранспортере (мишень № 18), дальность 1800—1600 м;

— боевая машина пехоты (бронеавтомобиль, мишень № 14), дальность 1600—1300 м;

— бронетранспортер (мишень № 13а), дальность 1400—1300 м;

— артиллерийское орудие (мишень № 19), дальность 1200—900 м;

— ПТУР на бронетранспортере (мишень № 8), дальность 700—500 м;

— противотанковое (безоткатное) орудие, (наземная установка ПТУР, мишень № 11), дальность 600—400 м;

— противотанковый гранатомет в окопе (мишень № 9а), дальность 500—300 м;

— стрелок — грудная фигура (мишень № 6), дальность 350—250 м.

Время на выполнение упражнения ограничивается временем показа целей.

Оценка: «выполнил» — определить дальность с положительной оценкой не менее чем до шести целей, из них не менее чем до трех целей с оценкой не ниже «хорошо»; «Не выполнил» — определена дальность менее чем до шести целей.

Особенности выполнения упражнения. Дальность до целей всеми обучаемыми определяется следующими способами: по степени видимости, сравнением известного расстояния между местными предметами (ориентирами) с неизвестными до цели. Для этого на мишенном поле выставляются два местных предмета, например макеты телеграфных столбов, с расстоянием 100 м между ними и т. п.

Упражнение отрабатывается при нахождении обучаемых в окопе (экипажи боевых машин могут находиться в машинах).

ПРИЛОЖЕНИЕ 1
К ст. 5

ОБЯЗАННОСТИ ЛИЦ, РУКОВОДЯЩИХ СТРЕЛЬБОЙ И ОБСЛУЖИВАЮЩИХ СТРЕЛЬБУ

1. Старшим руководителем стрельбы назначается обычно командир батальона или его заместитель, а в военно-учебных заведениях — преподаватель кафедры (цикла) огневой подготовки. При стрельбе на войсковом стрельбище одной роты старшим руководителем стрельбы назначается командир роты (батареи).

2. Старший руководитель стрельбы отвечает за соблюдение стреляющими подразделениями установленного порядка, мер безопасности и условий отрабатываемых упражнений стрельб. Ему подчиняются руководители стрельбы на участках и личный состав, обслуживающий стрельбу. Он обязан:

а) накануне стрельбы:

— изучить приказ по организации стрельб и уяснить, какие упражнения будут выполняться подразделением (каких войсковых частей), количество стреляющих из каждого вида оружия, время начала и окончания стрельб, от какого подразделения (части) назначаются должностные лица для обслуживания стрельбы, объем работ по подготовке мишенных полей;

— назначить руководителей стрельбы на участках (при стрельбе из стрелкового оружия);

б) перед началом стрельбы:

— принять доклады от командиров стреляющих подразделений (руководителей стрельбы на участках) о готовности к стрельбе и количестве стреляющих по категориям, а от начальника войскового стрельбища (директрисы) — о готовности оборудования, операторов, средств связи и сигнализации; от начальника оцепления — о выставленных постах;

— дать указания руководителям стрельбы на участках о порядке проведения стрельб и напомнить меры безопасности;

— организовать наблюдение за стрельбой и мишенным полем, поставить задачи наблюдателям и всем должностным лицам, назначенным для обслуживания стрельбы;

— в том случае, когда на учебном центре выставляется общее оцепление, получить разрешение на стрельбу от начальника учебного центра;

— после поднятия на всех участках сигналов о готовности к стрельбе дать распоряжение на подачу звукового сигнала «Слушайте все» и выставить на командном пункте соответствующий визуальный сигнал;

— после докладов руководителей стрельбы на участках о готовности стреляющих смен к стрельбе и убедившись в отсутствии на мишенном поле людей, машин и животных дать распоряжение на подачу звукового сигнала «Огонь»;

в) во время стрельбы:

— следить за строгим соблюдением требований Курса стрельб и не допускать случаев упрощений и послаблений при выполнении упражнений;

— в случаях нарушений мер безопасности, появления на мишенном поле людей, машин, животных или при получении доклада (сигнала) от начальника (поста) оцепления о нарушении мер безопасности, а также при появлении визуального сигнала белого цвета на блиндаже (укрытии) или другого тревожного сигнала немедленно подать сигнал на командном пункте и принять меры к прекращению стрельбы;

— знать результаты стрельбы на участках;

г) по окончании стрельбы:

— после поднятия на всех участковых пунктах управления сигналов белого цвета дать распоряжение на подачу сигнала «Отбой» и на замену визуального сигнала на командном пункте;

— принять доклады от руководителей стрельбы на участках о результатах стрельбы и о количестве неразорвавшихся снарядов (гранат) и незамеченных разрывов;

— сделать запись результатов стрельбы и о неразорвавшихся снарядах (гранатах) в Журнале учета проведенных стрельб;

— доложить установленным порядком об окончании и результатах стрельбы;

— если старшим руководителем стрельбы является командир стреляющего подразделения, то он проводит разбор и дает указания о дальнейших действиях.

3. Руководителем стрельбы на участке назначается командир стреляющего подразделения. Он отвечает за точное соблюдение стреляющими мер безопасности, установленного порядка, а также условий выполняемого упражнения. Ему подчиняются оператор пульта управления мишенным полем и все должностные лица, назначенные для обслуживания стрельбы на участке.

Он обязан:

а) перед началом стрельбы:

— довести до всего личного состава подразделений сигналы прекращения огня при выполнении упражнений стрельб;

— проверить соответствие мишенного оборудования условиям выполняемого упражнения и наличие связи со старшим руководителем стрельбы;

— организовать связь с экипажами стреляющих машин;

— проверить готовность учебных мест к занятиям;

— организовать наблюдение за стрельбой;

— доложить старшему руководителю стрельбы о готовности к стрельбе, количестве стреляющих и выставить на пункте управления визуальный сигнал красного цвета;

б) во время стрельбы:

— руководить стрельбой на участке;

— вести учет неразорвавшихся гранат;

— при нарушении мер безопасности немедленно прекратить стрельбу и доложить старшему руководителю стрельбы;

в) по окончании стрельбы:

— доложить старшему руководителю стрельбы об окончании стрельбы;

— организовать сбор стреляных гильз, осмотр стрелявших машин и убедиться в отсутствии в них боеприпасов и гильз;

— доложить старшему руководителю стрельбы о ре-

зультатах стрельбы и о количестве неразорвавшихся гранат и незамеченных разрывов;

— провести разбор стрельбы с подразделением и объявить оценку каждому стреляющему и подразделению.

4. Дежурный врач (фельдшер), артиллерийский мастер (техник) выполняют обязанности по указанию руководителя стрельбы на участке (старшего руководителя стрельбы).

5. **Начальником пункта боевого питания** назначается, как правило, старшина роты или подготовленный сержант.

Он обязан:

— знать правила обращения с боеприпасами;

— следить за правильным осмотром боеприпасов стреляющими, подготовкой их к стрельбе и соблюдением мер безопасности;

— выдавать боеприпасы очередной смене стреляющих (раздатчикам) по ведомости и принимать от них неизрасходованные боеприпасы и гильзы по счету (поштучно);

— по окончании стрельбы доложить о количестве оставшихся боеприпасов и после сдачи их на склад представить накладную о сдаче командиру роты (батареи).

6. Наблюдатели назначаются из личного состава стреляющего подразделения. Они обязаны находиться на командном пункте, вести наблюдение в указанных секторах и докладывать: о появлении людей, машин и животных на мишенном поле, низколетящих летающих аппаратах над мишенным полем, о сигналах, выставляемых на блиндажах (укрытиях), о неразорвавшихся гранатах, о возникших пожарах на мишенном поле в пределах излетного пространства.

7. Все должностные лица, руководящие стрельбой и обслуживающие стрельбу, должны иметь на левом рукаве повязку из белой ткани на полужесткой основе длиной 30—40 см, шириной 10 см. На повязку наносится черной краской или нашивается из ткани надпись, например: «Руководитель стрельбы на участке».

8. На войсковом стрельбище, директрисе стрельбы и огневом городке должна быть документация:

— на командном пункте: инструкция по мерам безопасности, инструкция старшему руководителю стрельбы, начальнику оцепления, врачу (фельдшеру), артиллерийскому технику (мастеру), наблюдателю; схема постов оцепления, утвержденная начальником, которому подчинен объект; формуляр учебного объекта; схема объекта с указанием всех его элементов, границ, размеров и имеющегося оборудования; Журнал учета проведенных стрельб, тренировок;

— на участковом пункте управления: инструкция по мерам безопасности; инструкция руководителю стрельбы на участке; схема оборудования участка с указанием вариантов показа целей, отрабатываемых упражнений, инструкция оператору.

Если участок для стрельбы находится обособленно от остальных участков и на нем руководитель стрельбы выполняет обязанности старшего руководителя стрельбы, то на нем дополнительно к указанному должны быть инструкции артиллерийскому технику (мастеру), фельдшеру и начальнику оцепления;

— на пункте боевого питания: инструкция начальнику пункта боевого питания; правила обращения с боеприпасами; плакаты с образцами боеприпасов, применяемыми на данном пункте боевого питания; раздаточно-сдаточная ведомость на выдачу боеприпасов.

ПРИЛОЖЕНИЕ 2
К ст. 5

МЕРЫ БЕЗОПАСНОСТИ ПРИ ПРОВЕДЕНИИ СТРЕЛЬБ

1. Безопасность при стрельбе обеспечивается четкой организацией стрельб, точным соблюдением Курса стрельб, установленных правил и мер безопасности, высокой дисциплинированностью всех военнослужащих.

На каждом объекте, на котором проводятся стрельбы, с учетом его особенностей и местных условий разрабатывается инструкция по мерам безопасности, которую должен знать личный состав подразделений, выведенный на стрельбу.

Личный состав, не усвоивший меры безопасности, к стрельбе и обслуживанию стрельбы не допускается.

2. Каждый военнослужащий должен точно выполнять меры безопасности при стрельбе.

Командиры частей и подразделений несут полную ответственность за точное соблюдение подчиненным им личным составом мер безопасности.

3. Границы стрельбища обозначаются на местности знаками: «Стой, стреляют!», «Проезд и проход запрещен!», устанавливаемыми на прямой видимости их один от другого и в местах пересечения троп и дорог. При необходимости границы стрельбища могут окапываться траншеями. Все дороги и пешеходные тропы перекрываются шлагбаумами или глухими заграждениями. Кроме того, в ближайших к стрельбищу населенных пунктах вывешиваются объявления на русском языке и языке местного населения о запрещении заходить на территорию стрельбища без разрешения начальника стрельбища.

Командиры (начальники), в подчинении которых находится стрельбище, через местные органы власти разъясняют населению, что означают установленные предупредительные знаки и сигналы, какой опасности подвергаются лица, которые будут заходить во время стрель-

бы на территорию стрельбища, трогать неразорвавшиеся боеприпасы и предметы имитационного оборудования.

Кроме того, в местные органы власти, учреждения и воинские части, близко расположенные от стрельбища (учебного центра), направляются извещения (оповещения) о проведении стрельб и запрещении в такой-то период прохода и проезда на территорию стрельбища (учебного центра). Оповещение производится под расписку в листе оповещения.

Лист оповещения

войсковых частей, местных органов власти и учреждений близко расположенных населенных пунктов о времени проведения стрельб на стрельбище (директрисе, учебном тактическом поле) войсковой части ———

Дата и время оповещения	Кто оповестил (должность, воинское звание, фамилия и инициалы)	Кто принял оповещение (извещение, должность, фамилия и инициалы)	Место проведения стрельб (запретная зона)	Время проведения стрельб		Расписка принявшего оповещение
				начало	конец	

Примечание. Лист хранится в штабе части (учебного центра) в течение одного года.

4. Перед стрельбой мишенное поле должно быть осмотрено и с его территории должны быть удалены люди, животные и транспорт.

Передвижения на объекте стрельбы разрешаются только по дорогам и в районах, которые указаны начальником учебного центра.

5. Запрещается заходить (выезжать) на участки, где имеются неразорвавшиеся снаряды, мины, бомбы, взрыватели и другие взрывоопасные вещества. Эти участки должны быть обозначены указками и знаками с соответствующими предупредительными надписями.

6. Запрещается трогать неразорвавшиеся снаряды, мины и другие взрывоопасные предметы и средства имитации. О каждом неразорвавшемся снаряде (гранате), имитационном заряде докладывать старшему руководителю стрельбы и начальнику учебного центра установленным порядком.

7. При отсутствии (потере) связи экипажей стреляющих боевых машин с руководителем стрельбы запрещается открывать и вести огонь; огонь немедленно прекращается также при возникновении пожара на мишенном поле и на территории излетного пространства, при потере ориентировки экипажами стреляющих боевых машин и при отставании от соседних боевых машин более чем на 100 м.

По сигналам прекращения огня и по командам «Стой», «Прекратить огонь» боевые машины (стреляющие) прекращают огонь, останавливаются, оружие разряжается и ставится на предохранитель (выключаются электропуски).

8. Запрещается открывать люки и выходить из боевых машин до возвращения их в исходное положение (до подачи команды «К машинам»).

9. При метании боевых ручных гранат вставлять запал разрешается только перед ее метанием по команде руководителя. Переносить боевые ручные гранаты вне гранатных сумок запрещается.

Выходить из укрытия разрешается по истечении не менее 10 с после взрыва оборонительной и противотанковой гранаты.

Если заряженная боевая граната не была брошена (предохранительная чека не вынималась), разряжание

ее производить только по команде и под непосредственным наблюдением руководителя.

10. Ведение огня каждым стреляющим должно немедленно прекращаться самостоятельно или по команде руководителя в случаях:

— появления людей, машины или животных на мишенном поле, низко летящих самолетов и вертолетов над районом стрельбы;

— падения гранат за пределы безопасной зоны или вблизи блиндажа, занятого людьми, и потери связи с блиндажом;

— поднятия белого флага (включения фонаря белого света) на командном пункте или на блиндаже, а также подачи из блиндажа другого установленного сигнала о прекращении огня (взрыв-пакета, дымовой шашки, ракеты и т. п.);

— доклада или подачи с поста оцепления установленного сигнала об опасности продолжения стрельбы;

— возникновения пожара на мишенном поле.

Для прекращения огня подается сигнал «Отбой» и выставляется белый флаг (включается белый фонарь) вместо красного, а также подается команда «Стой, прекратить огонь». Сигнал «Отбой» должны немедленно принимать все стреляющие и, оставаясь на местах, прекращать огонь, не дожидаясь команд или сигналов своих командиров.

От сигнала «Отбой» до сигнала «Огонь» запрещается кому бы то ни было находиться на огневой позиции (месте для стрельбы) и подходить к оставленному на ней оружию.

11. Категорически запрещается:

— заряжать оружие боевыми и холостыми патронами, а также боевыми и инертными гранатами до сигнала «Огонь» (команды руководителя, командира);

— направлять оружие на людей, в сторону и в тыл стрельбища независимо от того, заряжено оно или нет;

— открывать и вести огонь из неисправного оружия, неисправными боеприпасами, в опасных направлениях стрельбы, при поднятом белом флаге на командном (участковом) пункте и укрытиях (блиндажах);

— оставлять где бы то ни было заряженное оружие или передавать его другим лицам, оставлять на огне-

вой позиции (месте для стрельбы) индивидуальное оружие без команды руководителя (командира);

— находиться людям и располагать боеприпасы, взрывчатые и горючие вещества сзади ручного противотанкового гранатомета в секторе 90° и ближе 30 м; упирать казенный срез ствола гранатомета в какие-либо предметы или в грунт; использовать гранаты, имеющие наружные повреждения; снимать предохранительный колпачок с головной части взрывателя боевой гранаты при стрельбе в дождь и сильный снег; в непосредственной близости впереди места для стрельбы не должны находиться кустарник или высокая трава; при стрельбе из окопа казенный срез ствола ручного противотанкового гранатомета не должен находиться ближе 2 м от задней стенки окопа;

— выдавать стреляющему гранаты к РПГ-2 с ненадетыми на оперение кольцами, а также стрелять из гранатомета РПГ-2 с левого плеча;

— производить стрельбу из автомата с прибором для беззвучной и беспламенной стрельбы (ПБС) обыкновенными патронами;

— заходить (выезжать) на участки стрельбища (учебного центра), где имеются неразорвавшиеся боевые гранаты и другие взрывоопасные предметы; эти участки являются запретными зонами и должны быть огорожены, обозначены указками и знаками с соответствующими предупредительными надписями, например: «Опасно!», «Неразорвавшаяся граната — не трогать!»;

— разбирать боевые гранаты и устранять в них неисправности;

— трогать неразорвавшиеся гранаты, снаряды и другие взрывоопасные предметы; каждую неразорвавшуюся гранату (снаряд) сразу же после обнаружения необходимо обозначить указкой с предупредительной надписью и сообщить начальнику стрельбища.

12. При проведении стрельб и метании боевых ручных гранат, кроме того, следует руководствоваться мерами безопасности, установленными для каждого вида оружия в соответствующих руководствах (наставлениях) по стрелковому делу и в Руководстве по службе учебных центров Сухопутных войск.

ПРИЛОЖЕНИЕ 3
К ст. 29

РЕКОМЕНДАЦИИ ПО РАЗРАБОТКЕ ПОДГОТОВИТЕЛЬНЫХ УПРАЖНЕНИЙ СТРЕЛЬБ

1. Подготовительные упражнения стрельб разрабатываются в подразделениях (в вузах — на кафедрах, циклах) на период обучения (семестр) и уточняются на каждый месяц с учетом содержания упражнений учебных стрельб и сроков их отработки, определяемых планом и Программой боевой подготовки части (Программой подготовки курсантов), состояния учебно-материальной базы и уровня подготовки личного состава данного подразделения (курса).

Упражнение может состоять из одного или нескольких элементов *, входящих в упражнение учебных (контрольных) стрельб. Для каждого упражнения учебных (контрольных) стрельб разрабатывается необходимое количество дополняющих друг друга подготовительных упражнений, совокупная отработка которых обеспечивает обучение умелым действиям при оружии (с оружием), меткой стрельбе, умелому применению правил стрельбы. При этом применяются заменители штатных боеприпасов, малокалиберное спортивное оружие, а также различные контрольные средства: окулярные насадки, ортоскопы, пантографы и т. п.

Подготовительные упражнения, разрабатываемые в учебных подразделениях для курсантов и в подразделениях для солдат первого периода службы, включают решение одной-двух огневых задач, а в подразделениях для солдат и сержантов второго — четвертого периодов службы — в объеме применительно к условиям упраж-

---

* Под элементом следует понимать решение одной огневой задачи, т. е. поражение одной или групповой цели из положений (лежа, с колена, стоя и т. п.) и способами (с места, с короткой остановки с ходу, на ходу), указанными в условиях упражнения.

нений учебных (контрольных) стрельб и выполняются стрельбой по целям одиночными выстрелами (винтовочным патроном). При уменьшении дальностей пропорционально уменьшаются и размеры целей.

В условия всех разрабатываемых упражнений включаются: назначение упражнения, количество и характер целей, время их показа, порядок освещения и имитации их огня, направление и скорость движения целей, дальности до целей, положения для стрельбы, количество боеприпасов, время на выполнение упражнения стрельбы, оценка и особенности его выполнения.

2. При выполнении упражнений со стрельбой огонь из автоматического оружия (пулеметов), как правило, ведется одиночными выстрелами, в том числе и из пулеметов, установленных на БТР и других машинах. Расход патронов для поражения целей при стрельбе с места (лежа) определяется: при ведении огня в пределах дальности прямого выстрела—2 патрона; дополнительно на каждые 100 м сверх дальности прямого выстрела — 1 патрон.

Подготовительные упражнения в метании ручных гранат выполняются учебно-имитационными или учебными гранатами и предшествуют метанию боевых гранат.

3. Оценка за выполнение подготовительного упражнения, состоящего из нескольких огневых задач, определяется исходя из следующих положений:

— «отлично», если поражены все цели;

— «хорошо», если поражено не менее 2/3 целей;

— «удовлетворительно», если поражено не менее половины целей.

Оценка за выполнение упражнения, состоящего из одной огневой задачи, выводится по количеству попаданий в цель.

4. Все подготовительные упражнения должны выполняться под контролем руководителя занятия (инструктора), а при выполнении их со стрельбой необходимо руководствоваться общими положениями по организации и проведению стрельб, изложенными в Курсе стрельб, а также рекомендациями методических пособий по огневой подготовке.

ПРИЛОЖЕНИЕ 4
К ст. 8

ОБРАЗЦЫ МИШЕНЕЙ

(размеры указаны в сантиметрах) *

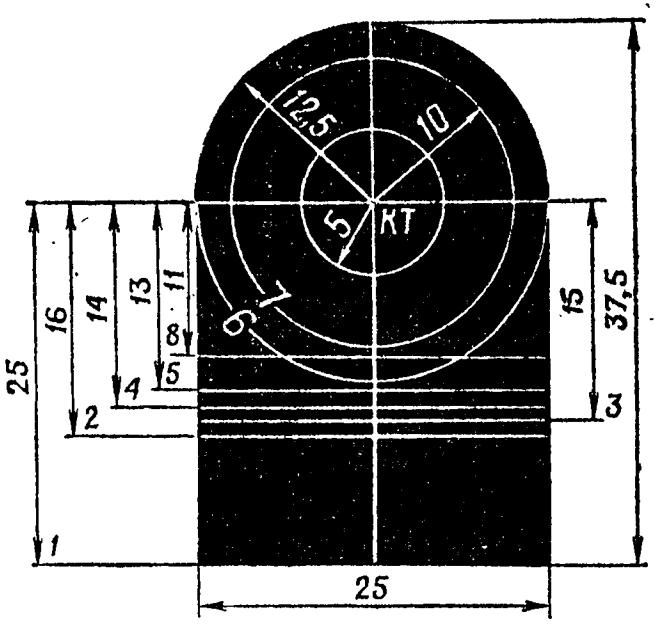

Рис. 1. Проверочная мишень:

1 — для автомата, ручных пулеметов и самозарядного карабина под патрон обр. 1943 г.; *2* — для снайперской винтовки; *3* — для пулемета Калашникова, ротного пулемета и ручных пулеметов под винтовочный патрон; *4* — для станковых пулеметов при стрельбе патронами с пулей обр. 1930 г.; *5* — для станковых пулеметов при стрельбе патронами обр. 1980 г. и 5,45-мм автомата Калашникова; *6* — для пистолетов и револьверов; *7* — для 12,7-мм крупнокалиберного пулемета (ДШК); *8* — для 5,45-мм ручного пулемета Калашникова

* Мишени, имеющие размеры до 1 м включительно разрешается изготовлять с допусками ±1 см, а мишени имеющие большие размеры, с допусками ±2 см.

При проверке оружия и приведении его к нормальному бою точку прицеливания выбирать на пересечении белой вертикальной линии с нижним обрезом мишени, обозначенным линиями с цифрами.

Средняя точка попадания при нормальном бое не должна выходить за пределы малого круга.

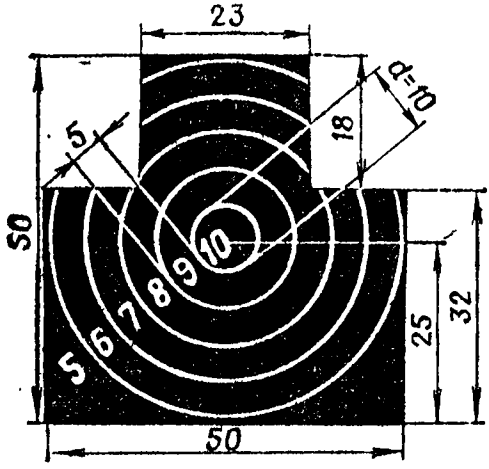

Рис. 2. Грудная фигура с кругами (мишень № 4)

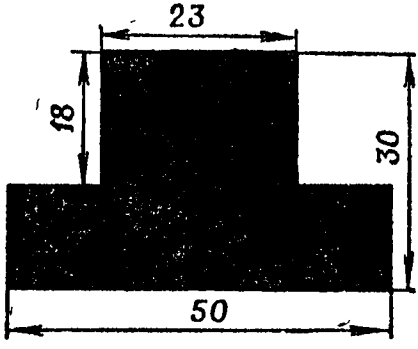

Рис. 3. Головная фигура (мишень № 5)

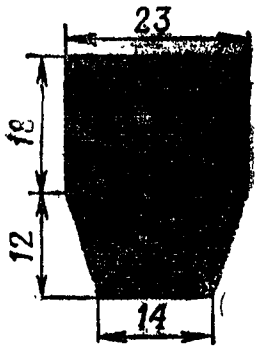

Рис. 4. Головная фигура (мишень № 5а)

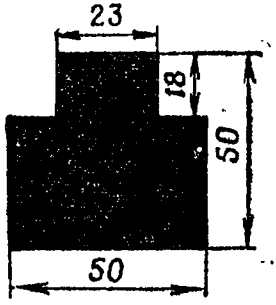

Рис. 5. Грудная фигура (мишень № 6)

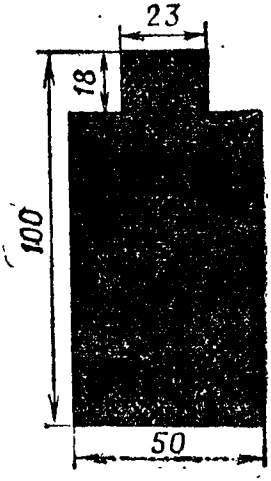

Рис. 6. Поясная фигура (мишень № 7)

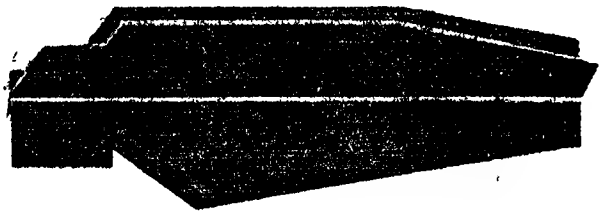

Рис. 9. Ростовая фигура (мишень № 8б трехмерная)

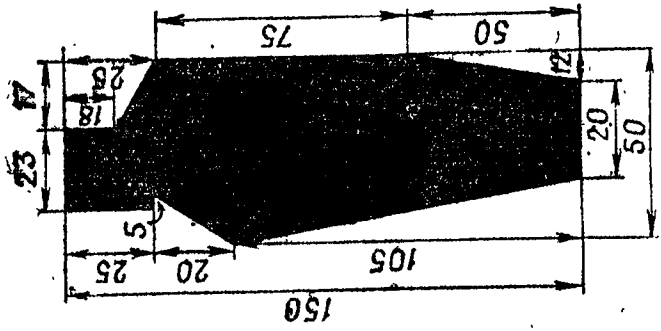

Рис. 8. Ростовая фигура (мишень № 8а)

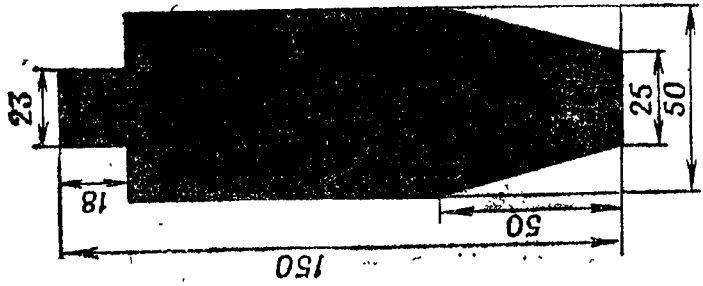

Рис. 7. Ростовая фигура (мишень № 8)

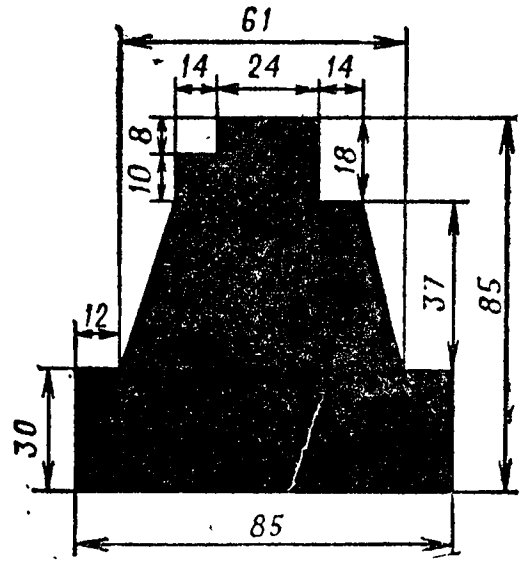

Рис. 10. Ручной противотанковый гранатомет (мишень № 9)

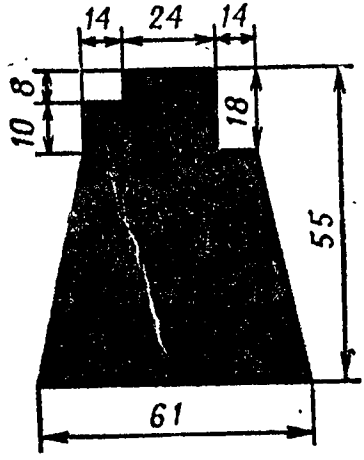

Рис. 11. Противотанковый гранатомет в окопе (мишень № 9а)

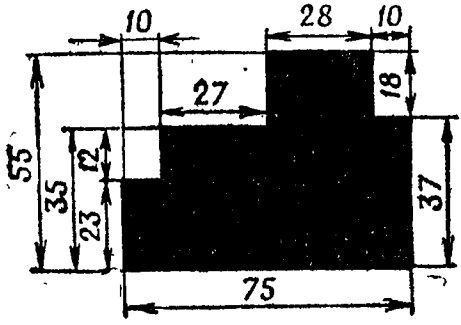

Рис. 12. Ручной пулемет (мишень № 10)

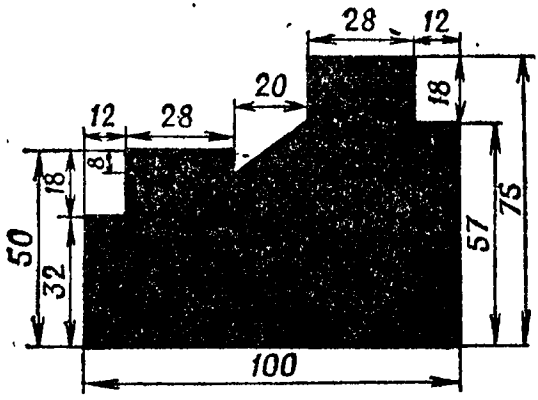

Рис. 13. Пулеметный расчет (мишень № 10а)

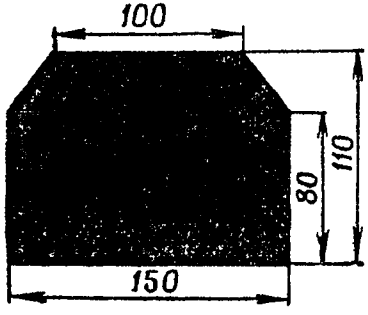

Рис. 14. Противотанковое (безоткатное) орудие (наземная установка ПТУР, мишень № 11)

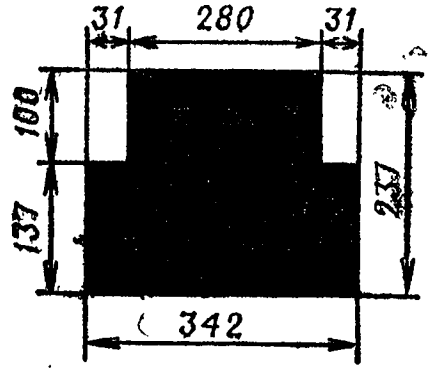

Рис. 15. Танк (мишень № 12)

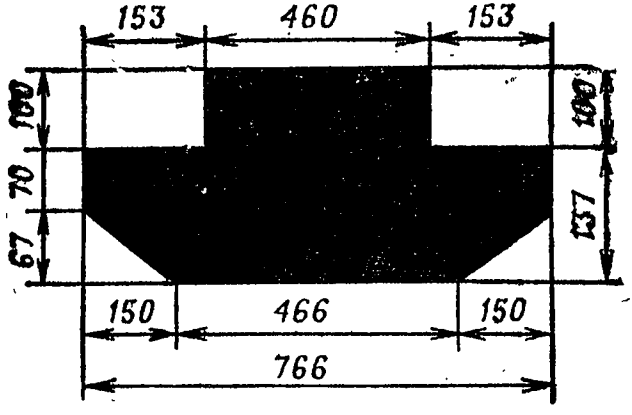

Рис. 16. Танк в окопе (мишень № 12б)

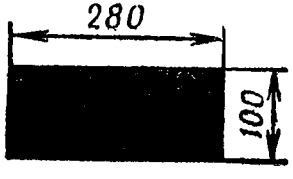

Рис. 17. Танк (мишень № 12а)

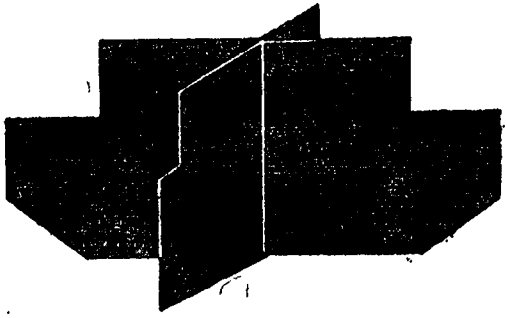

Рис. 18. Танк (мишень № 12в, трехмерная)

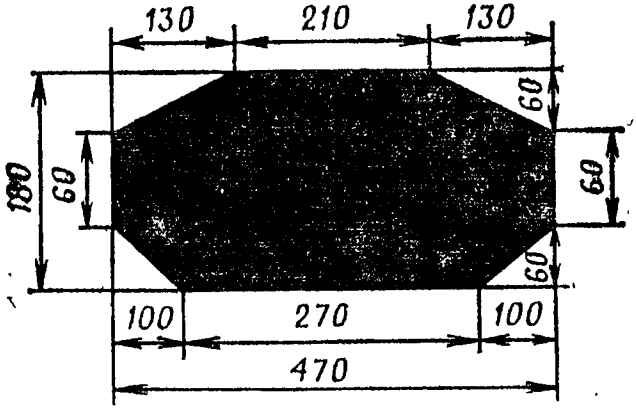

Рис. 19. Бронетранспортер (мишень № 13а)

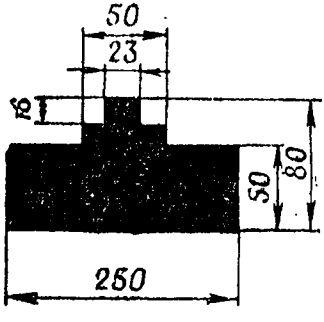

Рис. 20. Бронетранспортер в окопе (мишень № 13б)

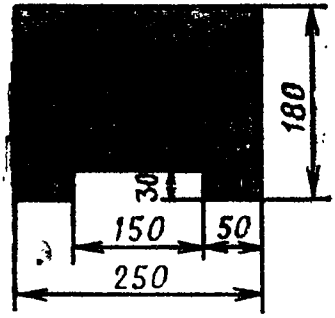

Рис. 21. Бронетранспортер (мишень № 13)

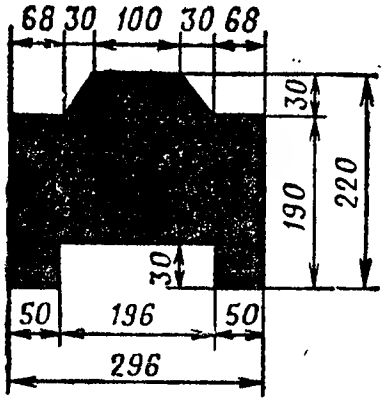

Рис. 22. Боевая машина пехоты (бронеавтомобиль, мишень № 14)

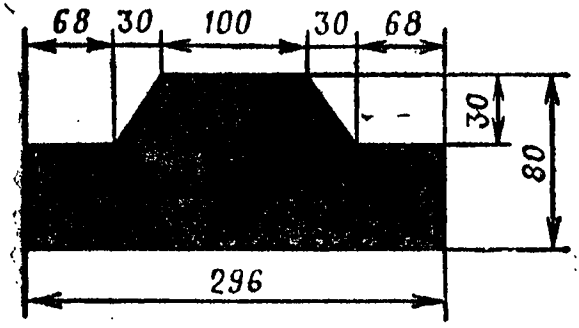

Рис. 23. Боевая машина пехоты (бронеавтомобиль) в окопе (мишень № 14б)

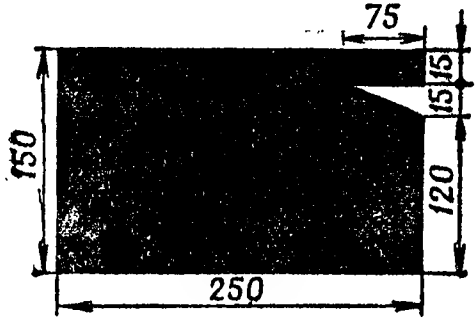

Рис. 24. Безоткатное орудие (ПТУР) на автомобиле (мишень № 17а)

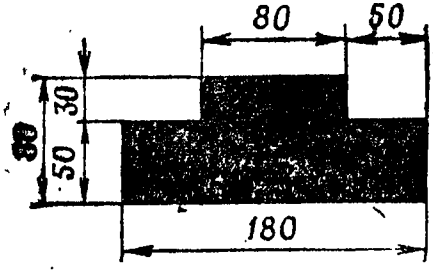

Рис. 25. Безоткатное орудие (ПТУР) на автомобиле в окопе (мишень № 17б)

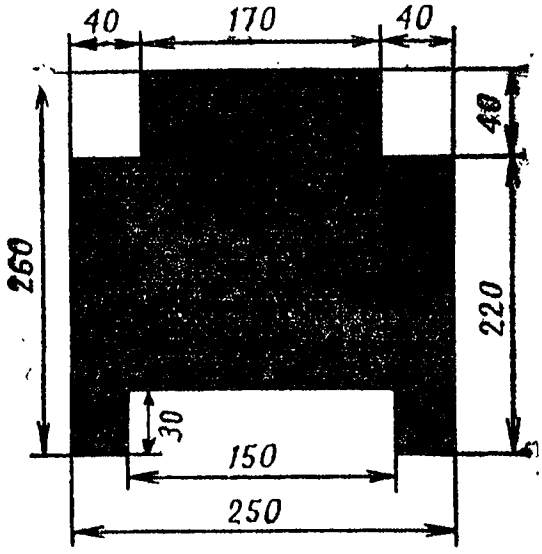

Рис. 26. ПТУР на бронетранспортере (мишень № 18)

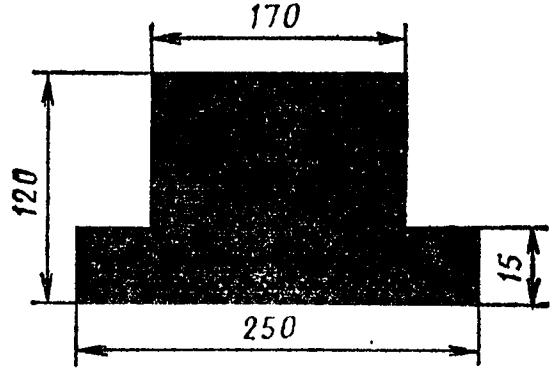

Рис. 27. ПТУР на бронетранспортере в окопе (мишень № 18а)

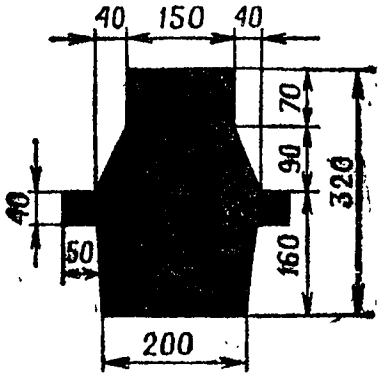

Рис. 28. Вертолет (мишень № 25)

ПРИЛОЖЕНИЕ 5
К ст. 32

РАЗДАТОЧНО-СДАТОЧНАЯ ВЕДОМОСТЬ

на выдачу (сдачу) боеприпасов на пункте боевого питания _____ в/ч _____
(подраздел.)

за «____» _____ 19 ____ г.

Получатель (сдатчик)	Выдано				Расписка в получении и дата	Сдано на пункт боепитания								Расписка о сдаче и дата	Примечание
	артвыстрелов, ПТУР, ракет		патронов			артвыстрелов, ПТУР, ракет		патронов		гильз, элементов артвыстрелов, ПТУР, ракет		гильз, патронов			
	калибр артвыстрелов, индекс ПТУР, ракет	количество	калибр	количество		калибр, артвыстрелов, индекс, ПТУР, ракет	количество	калибр	количество	калибр гильзы, индекс элементов	количество	калибр	количество		

Начальник пункта боепитания _____
(воинское звание, подпись, фамилия)

Командир подразделения _____
(воинское звание, подпись, фамилия)

Руководитель стрельбы _____
(воинское звание, подпись, фамилия)

ПРИЛОЖЕНИЕ 6
К ст. 32

ВЕДОМОСТЬ

учета результатов выполнения _____ упражнения
учебных (контрольных) стрельб

_____ в/ч _____
(днем, ночью, из в/с, ПУС, штатными, винтпатронами) (подразделение)

„_____" _____ 19___ г.

№ по пор.	Должность, воинское звание, фамилия и инициалы	Взятые соцобязательства	Вид оружия	Время на стрельбу	Время первого выстрела	Поражение целей				Оценка	Расход боеприпасов		Замечания руководителя
											из пушки (снарядов, гранат)	патронов	

Результаты выполнения упражнения:

Всего стреляло ———— чел.

«отлично» ———— чел., ————%,

«хорошо» ———— чел., ————%,

«удовлетворительно» ———— чел., ———%,

«неудовлетворительно» ———— чел., ———%,

% выполнения ————; оценка———

Общий расход боеприпасов:

——-мм выстрелов к пушке ——— шт.,

——-мм патронов ———————— шт.,

——-мм выстрелов к гранатомету—— шт.,

——-мм выстрелов к орудию БМП —— шт.

Руководитель стрельб ————————
(звание, подпись)

Примечание. Ведомость ведется на каждую стрельбу и хранится в роте в течение года, а в военно-учебных заведениях — в течение всего срока обучения курсантов (слушателей) одного набора.

ПРИЛОЖЕНИЕ 7
К ст. 32

ЖУРНАЛ УЧЕТА ПРОВЕДЕННЫХ СТРЕЛЬБ (СТРЕЛКОВЫХ ТРЕНИРОВОК)

на _____ войсковой части _____
(войсковом стрельбище, директрисе, отневом городке)

№ по пор.	Дата	Войсковая часть, подразделение	№ упражнения стрельб (днем, ночью), вид оружия (снаряда)	Категории стреляющих	Должно стрелять	Стреляло	Из них на оценку				% выполнения	Оценка	Подпись руководителя стрельбы
							«отлично»	«хорошо»	«удовлетворительно»	«неудовлетворительно»			
Образцы записей													
1	10.8	55740 1 мср	Стрелковая тренировка ночью	Все	78	75	25	30	15	5	93,5	хор.	Командир роты (звание) (подпись)

№ по пор.	Дата	Войсковая часть, подразделение	№ упражнения стрельб (днем, ночью), вид оружия (снаряда)	Категории стреляющих	Должно стрелять	Стреляло	Из них на оценку				% выполнения	Оценка	Подпись руководителя стрельбы
							«отлично»	«хорошо»	«удовлетворительно»	«неудовлетворительно»			
2	11.8	2 мср	2УУС, БМП(д)	Офицеры	5	4	2	1	1	—	100	отл.	Командир роты
			То же	Наводчики-операторы	10	10	3	4	2	1	90	хор.	(звание)
			3УУС, АК(д)	Сержанты	9	8	2	4	1	1	87,5	хор.	
			То же	Автоматчики	40	38	12	15	6	5	87	хор.	(подпись)
			3УУС РПК, ПК 1УУС	Пулеметчики	12	12	6	3	2	1	91,7	отл.	
			РПК(д)	Гранатометчики	9	9	3	2	2	2	88	хор.	
				Всего	85	81	28	29	14	10	81,7	хор.	

№ по пор.	Дата	Войсковая часть, подразделение	№ упражнения стрельб (днем, ночью), вид оружия (снаряда)	Категории стреляющих	Должно стрелять	Стреляло	Из них на оценку				% выполнения	Оценка	Подпись руководителя стрельбы
							«отлично»	«хорошо»	«удовлетворительно»	«неудовлетворительно»			
3	12.8	1 тр	УКС шт. (и)	Офицеры	4	4	1	2	1	—	100	хор.	Командир батальона
				Командиры танков	9	8	3	2	2	1	87,5	хор.	(звание)
				Наводчики	13	12	4	1	4	3	75	удовл.	(подпись)
				Всего	26	24	8	5	7	4	83,4	хор.	
4	13.8	2 тр	УБС (д) в/ч	Экипажи	13	13	1	7	4	1	92,3	хор.	Командир батальона
													(звание)
													(подпись)

Примечание. Журнал заполняется руководителем стрельбы (тренировки) и хранится на объекте в течение года.

ОГЛАВЛЕНИЕ

	Стр.
Глава первая. Общие положения	3
Глава вторая. Организация и проведение стрельб	13
Глава третья. Оценка огневой подготовки	21
Глава четвертая. Назначение упражнений стрельб	27
Глава пятая. Стрельбы из стрелкового оружия и гранатометов	30
Организация выполнения упражнений стрельб	—
Упражнения стрельб из автомата, карабина, снайперской винтовки, ручного пулемета и пулемета Калашникова	35
Упражнения учебных стрельб из 40-мм подствольного гранатомета (ГП-25)	38
Упражнения стрельб из противотанковых гранатометов	45
Упражнения стрельб из пистолета	47
Глава шестая. Стрельбы из вооружения бронетранспортеров (БТР) и других машин	52
Организация выполнения упражнений стрельб	—
Упражнения стрельб из вооружения бронетранспортеров (БТР) и других машин	58
Глава седьмая. Метание ручных гранат	65
Упражнения в метании ручных гранат в пешем порядке	70
Упражнения в метании ручных гранат из боевых машин	73
Глава восьмая. Разведка целей	76
Упражнения в разведке целей, целеуказании, определении дальности, вида и скорости движения цели	79
ПРИЛОЖЕНИЯ:	
1. Обязанности лиц, руководящих стрельбой и обслуживающих стрельбу	82
2. Меры безопасности при проведении стрельб	87
3. Рекомендации по разработке подготовительных упражнений стрельб	92
4. Образцы мишеней	94
5. Раздаточно-сдаточная ведомость на выдачу (сдачу) боеприпасов на пункте боевого питания	106
6. Ведомость учета результатов выполнения упражнения учебных (контрольных) стрельб	107
7. Журнал учета проведенных стрельб	109